Søknad om tillatelse til tiltak

etter plan- og bygningsloven § 20-3, jf. § 20-1

☒ **Rammetillatelse**

☐ **Ett-trinns søknadsbehandling**

Oppfylles vilkårene for 3 ukers saksbehandling, jf. § 21-7 annet ledd? ☐ Ja ☐ Nei

Erklæring om ansvarsrett for ansvarlig søker

Foreligger sentral godkjenning? ☒ Ja ☐ Nei

Opplysninger gitt i søknad eller vedlegg til søknaden vil bli registrert i matrikkelen.

HANJO KVALITETSSIKRING

Berører tiltaket eksisterende eller fremtidige arbeidsplasser? ☐ Ja ☒ Nei

Hvis ja, skal samtykke innhentes fra Arbeidstilsynet før igangsetting av tiltaket. Byggblankett 5177 med vedlegg.

Berører tiltaket byggverk oppført før 1850, jf. Kulturminneloven § 25, andre ledd? ☐ Ja ☒ Nei

Hvis ja, skal uttalelse fra fylkeskommunen foreligge før igangsettelse av tiltaket.

Søknaden gjelder

Eiendom/ byggested	Gnr. 339	Bnr. 1	Festenr	Seksjonsnr.	Bygningsnr.	Bolignr.	Kommune
	Adresse: Filtvetveien 12				Postnr. 3480	Poststed: Filtvet	
Planlagt bruk/formål	☐ Bolig ☐ Fritidsbolig ☐ Garasje ☒ Annet:				Beskriv: Ombygging av kryss med fv281		Bygn.typekode (jf. s. 2)

Tiltakets art pbl § 20-1 (flere kryss mulig)

Nye bygg og anlegg	☐ Nytt bygg *)	☐ Parkeringsplass *)	☐ Anlegg	☐ Veg	☐ Vesentlig terrenginngrep
Endring av bygg og anlegg	☐ Tilbygg, påbygg, underbygg *)		☐ Fasade		
	☐ Konstruksjon	☐ Reparasjon	☒ Ombygging		☐ Anlegg
Endring av bruk	☐ Bruksendring	☐ Vesentlig endring av tidligere drift			
Riving	☐ Hele bygg *)	☐ Deler av bygg *)	☐ Anlegg		
Bygn.tekn. installasj.**)	☐ Nyanlegg *)	☐ Endring	☐ Reparasjon		
Endring av bruks-enhet i bolig	☐ Oppdeling	☐ Sammenføyning			
Innhegning, skilt	☐ Innhegning mot veg	☐ Reklame, skilt, innretning e.l.			

*) Byggblankett 5175 fylles ut og vedlegges. (Vedlegg gruppe A)

**) Gjelder kun når installasjonen ikke er en del av et større tiltak.

Vedlegg

Beskrivelse av vedlegg	Gruppe	Nr. fra – til	Ikke relevant
Opplysninger om tiltakets ytre rammer og bygningsspesifikasjon (Byggblankett 5175)	A	-	☒
Dispensasjonssøknad (begrunnelse/vedtak) (pbl kap. 19)	B	1 -	☐
Nabovarsling (Kvittering for nabovarsel/Opplysninger gitt i nabovarsel/nabomerknader/kommentarer til nabomerknader)	C	1 - 2	☐
Situasjonsplan, avkjørselsplan bygning/eiendom	D	1 -	☐
Tegninger	E	1 - 2	☐
Redegjørelser/kart	F	1 -	☐
Erklæring om ansvarsrett/gjennomføringsplan	G	1 - 2	☐
Boligspesifikasjon i Matrikkelen	H	-	☒
Uttalelse/vedtak fra annen offentlig myndighet	I	1 -	☐
Andre vedlegg	Q	-	☐

Erklæring og underskrift

Ansvarlig søker bekrefter at hele tiltaket belegges med ansvar, og dekker kravene i henhold av plan- og bygningsloven.
En er kjent med reglene om straff og sanksjoner i pbl kap. 32 og at det kan medføre reaksjoner dersom det gis uriktige opplysninger.
Foretaket forplikter seg til å stille med nødvendig kompetanse i tiltaket, jf. SAK10 kap. 10 og 11.

Ansvarlig søker for tiltaket		**Tiltakshaver**	
Foretak: Siv.ing. Gjermund Stuvøy AS	Org. nr.: 995 454 025	Navn: Jens Erik Wittussen	
Adresse: Østre Strandvei 52		Adresse: Filtvetveien 12	
Postnr.: 3482	Poststed: Tofte	Postnr.: 3480	Poststed: Filtvet
Kontaktperson: Gjermund Stuvøy	Telefon / Mobiltelefon: 90666104	Eventuelt organisasjonsnummer	
E-post: gjermund@sgsplan.no		E-post: jeeri-wi@online.no	Telefon (dagtid): 90038940
Dato / Underskrift		Dato / Underskrift	
Gjentas med blokkbokstaver: Gjermund Stuvøy		Gjentas med blokkbokstaver: Jens Erik Wittusasen	

Bygningstypekoder

BOLIG

Dersom bruksarealet til bolig er større enn bruksarealet til annet enn bolig, velges bygningstype kodet innen hovedgruppen "Bolig" (111–199).
Ved valg av bygningstype velges den med størst andel av arealet innen hovedgruppen.

Enebolig
111 Enebolig
112 Enebolig med hybel/sokkelleilighet
113 Våningshus

Tomannsbolig
121 Tomannsbolig, vertikaldelt
122 Tomannsbolig, horisontaldelt
123 Våningshus, tomannsbolig, vertikaldelt
124 Våningshus tomannsbolig, horisontaldelt

Rekkehus, kjedehus, andre småhus
131 Rekkehus
133 Kjede-/atriumhus
135 Terrassehus
136 Andre småhus med 3- boliger eller flere

Store boligbygg
141 141 Stort frittligende boligbygg på 2 et.
142 Stort frittliggende boligbygg på 3 og 4 et.
143 Stort frittliggende boligbygg på 5 et. eller mer
144 Store sammenbygde boligbygg på 2 et.
145 Store sammenbygde boligbygg på 3 og 4 et.
146 Store sammenbygde boligbygg på 5 et. eller mer

Bygning for bofellesskap
151 Bo- og servicesenter
152 Studenthjem/studentboliger
159 Annen bygning for bofellesskap*

Fritidsbolig
161 Hytter, sommerhus ol. fritidsbygg
162 Helårsbolig som benyttes som fritidsbolig
163 Våningshus som benyttes som fritidsbolig

Koie, seterhus og lignende
171 Seterhus, sel, rorbu og liknende
172 Skogs- og utmarkskoie, gamme

Garasje og uthus til bolig
181 Garasje, uthus, anneks til bolig
182 Garasje, uthus, anneks til fritidsbolig

Annen boligbygning
193 Boligbrakker
199 Annen boligbygning (sekundærbolig reindrift)

ANNET

Dersom bruksarealet ikke omfatter bolig eller bruksarealet til bolig er mindre enn til annet, velges bygningstype kodet innen "Annet" (211–840) ut fra hovedgruppen som samlet utgjør det største arealet. Ved valg av bygningstype velges den med størst andel av arealet innen hovedgruppen.

INDUSTRI OG LAGER

Industribygning
211 Fabrikkbygning
212 Verkstedsbygning
214 Bygning for renseanlegg
216 Bygning for vannforsyning
219 Annen indusetribygning *

Energiforsyningsbygning
221 Kraftstasjon (> 15 000 kVA)
223 Transformatorstasjon (> 10 000 kVA)
229 Annen energiforsyning *

Lagerbygning
231 Lagerhall
232 Kjøle- og fryselager
233 Silobygning
239 239 Annen lagerbygning *

Fiskeri- og landbruksbygning
241 Hus for dyr/landbruk, lager/silo
243 Veksthus
244 Driftsbygning fiske/fangst/oppdrett
245 Naust/redskapshus for fiske
248 Annen fiskeri- og fangstbygning
249 Annen landbruksbygning *

KONTOR OG FORRETNING

Kontorbygning
311 Kontor- og administrasjonsbygning, rådhus
312 Bankbygning, posthus
313 Mediabygning
319 Annen kontorbygning *

Forretningsbygning
321 Kjøpesenter, varehus
322 Butikk/forretningsbygning
323 Bensinstasjon
329 Annen forretningsbygning *
330 Messe- og kongressbygning

SAMFERDSEL OG KOMMUNIKASJON

Ekspedisjonsbygning, terminal
411 Ekspedisjonsbygning, flyterminal, kontrolltårn
412 Jernbane- og T-banestasjon
415 Godsterminal
416 Postterminal
419 Annen ekspedisjon- og terminalbygning *

Telekommunikasjonsbygning
429 Telekommunikasjonsbygning

Garasje- og hangarbygning
431 Parkeringshus
439 Annen garasje/-hangarbygning *

Veg- og trafikktilsynsbygning
441 Trafikktilsynsbygning *
449 Annen veg- og biltilsynsbygning *

HOTELL OG RESTAURANT

Hotellbygning
511 Hotellbygning
512 Motellbygning
519 Annen hotellbygning *

Bygning for overnatting
521 Hospits, pensjonat
522 Vandrer-/feriehjem
523 Appartement
524 Camping/utleiehytte
529 Annen bygning for overnatting *

Restaurantbygning
531 Restaurantbygning, kafébygning
532 Sentralkjøkken, kantinebygning
533 Gatekjøkken, kioskbygning
539 Annen restaurantbygning *

KULTUR OG UNDERVISNING

Skolebygning
611 Lekepark
612 Barnehage
613 Barneskole
614 Ungdomsskole
615 Kombinert barne- ungdomsskole
616 Videregående skole
619 Annen skolebygning *

Universitets-, høgskole og forskningsbygning
621 Universitet/høgskole m/auditorium, lesesal mv.
623 Laboratoriebygning
629 Annen universitets-, høgskole og forskningsbygning *

Museums- og biblioteksbygning
641 Museum, kunstgalleri
642 Bibliotek/mediatek
643 Zoologisk-/botanisk hage (bygning)
649 Annen museums-/biblioteksbygning *

*) *eller bygning som har nær tilknytning til/ tjener slike bygninger*

Idrettsbygning
651 Idrettshall
652 Ishall
653 Svømmehall
654 Tribune og idrettsgarderobe
655 Helsestudio
659 Annen idrettsbygning *

Kulturhus
661 Kino-/teater-/opera-/konsertbygning
662 Samfunnshus, grendehus
663 Diskotek
669 Annet kulturhus *

Bygning for religiøse aktiviteter
671 Kirke, kapell
672 Bedehus, menighetshus
673 Krematorium/gravkapell/bårehus
674 Synagoge, moske
675 Kloster
679 Annen bygning for relilgiøse aktiviteter *

HELSE

Sykehus
719 Sykehus *

Sykehjem
721 Sykehjem
722 Bo- og behandlingssenter
723 Rehabiliteringsinstitusjon, kurbad
729 Annet sykehjem *

Primærhelsebygning
731 Klinikk, legekontor/-senter/-vakt
732 Helse-/sosialsenter, helsestasjon
739 Annen primærhelsebygning *

FENGSEL, BEREDSKAP O.A.

Fengselsbygning
819 Fengselsbygning *

Beredskapsbygning
821 Politistasjon
822 Brannstasjon, ambulansestasjon
823 Fyrstasjon, losstasjon
824 Stasjon for radarovervåk. av fly-/skipstrafikk
825 Tilfluktsrom/bunker
829 Annen beredskapsbygning *
830 Monument
840 Offentlig toalett

Dato 26. november 2020

Asker kommune
Plan- og byggesak
Katrineåsveien 20
3440 Røyken

Arkivreferanse: 19 07 brev 3

Gnr. 339 bnr. 1. Søknad om dispensasjon eller liten reguleringsendring for ombygging av kryss fv281 - Vikene.

Innledning

Dette er et vedlegg til søknad om tiltak for ombygging av kryss mellom fv 281 og vegen Vikene på gnr/bnr 339/1 i Asker kommune. Eksisterende avkjørsel skal ombygges litt i henhold til reguleringsplanen. Vi ser at dette lille avviket krever enten en liten reguleringsendring eller dispensasjon fra gjeldende reguleringsplan. Vi er usikre på hva som er mest hensiktsmessig behandlingsmåte. Derfor søker vi her om at det gjennomføres en mindre reguleringsendring, alternativt at kommune dispenserer fra gjeldende reguleringsplan. Vi forutsetter at kommunen velger den mest hensiktsmessige framgangsmåten.

Utgangspunkt

Reguleringsplan for Filtvet gård, vedtatt av Hurum kommunestyre den 16.10.18, sak 64/18, viser bl.a. kryss med fylkesvei 281 og Vikene. Krysset er stramma opp litt i forhold til slik det faktisk er i dag. Det var vanskelig å tilfredsstille alle normkrav, men i nært samarbeid med Statens vegvesenet kom vi fram til en tilfredsstillende løsning som inngår i den godkjente reguleringsplanen. Følgelig kan vi søke om tillatelse til tiltak og forvente å få det godkjent.

Imidlertid ser vi nå at moderne lange kjøretøy bare akkurat kommer gjennom krysset slik det er i dag. Ved den innsnevringen som reguleringsplanen viser blir dette vanskeligere. Dessuten ser vi at kjøretøyene blir stadig lengre. Etter å ha diskutert med erfarne sjåfører mener vi det vil være gunstig å gjøre Vikenes tilknytning til fylkesveien breiere enn det planen viser. Vi har derfor drøfta dette med Viken fylkeskommune som nå er veimyndighet for fv281. I brev av 10.07.20 sier fylkeskommunen:

Viken fylkeskommune vurdering:
I utgangspunktet er vi positive til at krysset dimensjoneres for modulvogntog, men dette må skisseres nærmere gjennom geometrisk tegning med sporingskurver for å se om dette er teknisk mulig å gjennomføre. Tiltakshaver må ta kontakt med konsulentfirma med veifaglig kompetanse for utarbeidelse av en C-tegning (geometrisk tegning) som viser høyder og sporingskurver av det omtalte krysset. Det må lages en plan på hvordan dette skal gjøres.

Viken fylkeskommune er ikke negative til at det lages skuldre ekstra breie slik at de store bilene kan kjøre lange og store elementer i forbindelse med utbygging av hytteområde. Vi ser umiddelbart at utfordringen blir med både stolpe og et tre som står like ved adkomstvei.

Utforming av avkjørsel – forhold til reguleringsplanen

Avkjørselen skal utformes i samsvar med tegninger og beskrivelser som følger søknad om tiltak. Veien utvides litt i forhold til reguleringsplanen. I alt må ca. 67 m^2 ekstra areal tas i bruk til vegformål. Dette ligger på eiendommen gnr/bnr 339/1 som er søkers eiendom. Se rød markering av vegutvidelsesareal på kartutsnittet til høyre.

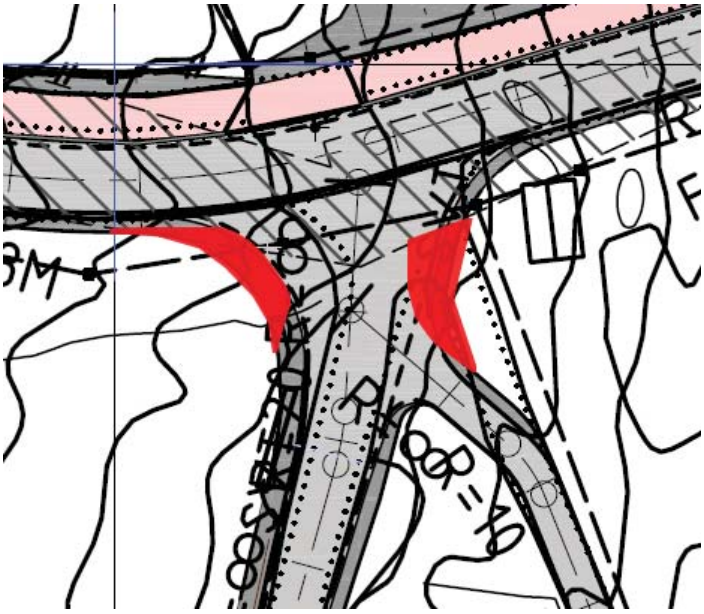

Stigning blir i samsvar med gjeldende normaler på samme måte som for gjeldende reguleringsplan.

Planen viser veikant og sideareal som vanlig for reguleringsplaner. Innafor veikanten har vi tegna inn ei linje som vi foreslår merket som veikant med vanlig hvit stripe på asfalten. Aktuelt kjørefelt for de aller fleste bilene blir innafor de hvite stripene. Dette samsvarer med veikantene i eksisterende plan. Arealet utafor dette vil det være behov for når de aller største bilene skal ut og inn av området. Dette vil normalt være store tømmerbiler og evt. transport ved bygging av nye hytter. Slike transporter er svært sjeldne.

Følger av reguleringsendring/dispensasjon.

Ved å utvide krysset vil en oppnå bedre kjøreforhold for de aller største bilene. Dette dreier seg først og fremst om å legge til rette for at også de største kjøretøyene (modulvogntog) kan komme inn til området for å levere og hente last. Videre er det gunstig for de som kjører disse store bilene, men også for den øvrige trafikken i kryssområdet.

Det er i forbindelse med bygging av nye hytter i området og ved uttransport av tømmer at det er behov for å kjøre med de aller største kjøretøyene. Dette skjer svært sjelden. Endringen i forhold til gjeldende plan vil ikke skape nye ulemper for trafikanter og omgivelser.

Utvidelsen skjer på søkers eiendom og er følgelig ikke til belastning for andre eiendommer.

Vi vurderer det slik at varig dispensasjon kan gis i henhold til plan- og bygningslovens § 19. Alternativt kan kommunen vedta en liten reguleringsendring etter § 12-14.

Vennlig hilsen

Gjermund Stuvøy,

Siv.ing. Gjermund Stuvøy AS **Org.nr: 995 454 025**

Østre Strandvei 52
3482 Tofte

Mobiltelefon: 90666104
E-post: Gjermund@sgsplan.no www.sgsplan.no

Vedlegg nr.
C- 1

Opplysninger gitt i nabovarsel

(Gjenpart av nabovarsel)
Pbl § 21-3

sendes kommunen sammen med søknaden

HANJO KVALITETSSIKRING

Tiltak på eiendommen:

Gnr.	Bnr.	Festenr.	Seksjonsnr.	Eiendommens adresse	Postnr.	Poststed
339	1				3480	Filtvet

Eier/fester	Kommune
Jens Erik Wittussen	Asker

Det varsles herved om

- ☐ Nybygg
- ☐ Anlegg
- ☐ Endring av fasade
- ☐ Riving
- ☐ Påbygg/tilbygg
- ☐ Skilt/reklame
- ☐ Innhegning mot veg
- ☐ Bruksendring
- ☐ Midlertidig bygning, konstruksjon eller anlegg
- ☐ Antennesystem
- ☐ Oppretting/endring av matrikkelenhet (eiendomsdeling) eller bortfeste
- ☒ Annet

Dispensasjon etter plan- og bygningsloven kapittel 19

- ☐ Plan- og bygningsloven med forskrifter
- ☐ Kommunale vedtekter
- ☒ Arealplaner
- ☐ Vegloven

Vedlegg nr.
B - 1

Arealdisponering

Sett kryss for gjeldende plan

- ☐ Arealdel av kommuneplan
- ☒ Reguleringsplan
- ☐ Bebyggelsesplan

Navn på plan

Beskriv nærmere hva nabovarslet gjelder

Nabovarslet gjelder ombygging av kryss/avkjørsel, fv281 - Vikene. Dette tiltaket gjøres for å få krysset i samsvar med kravene i reguleringsplanen. Det søkes dessuten om å gjøre krysset litt romsligere enn det planen viser for å kunne kjøre inn med store biler (modulvogntog).

Vedlegg nr.
Q -

Spørsmål vedrørende nabovarsel rettes til

Foretak/tiltakshaver
Siv.ing. Gjermund Stuvøy AS

Kontaktperson, navn	E-post	Telefon	Mobil
Gjermund Stuvøy	gjermund@sgsplan.no	90666104	90666104

Søknaden kan ses på hjemmeside: (ikke obligatorisk)	www.sgsplan.no

Merknader sendes til

Eventuelle merknader skal være mottatt innen 2 uker etter at dette varsel er sendt.
Ansvarlig søker/tiltakshaver skal sammen med søknad sende innkomne merknader og redegjøre for ev. endringer.

Navn	Postadresse
Siv.ing. Gjermund Stuvøy AS	Østre Strandveie 52
Postnr. / Poststed: 3482 Tofte	E-post: gjermund@sgsplan.no

Følgende vedlegg er sendt med nabovarselet

Beskrivelse av vedlegg	Gruppe	Nr. fra – til	Ikke relevant
Dispensasjonssøknad/vedtak	B	1	☐
Situasjonsplan	D	1	☐
Tegninger snitt, fasade	E		☒
Andre vedlegg	Q		☒

Underskrift

Tilsvarende opplysninger med vedlegg er sendt i nabovarsel til berørte naboer og gjenboere.
Mottagere av nabovarsel fremgår av kvittering for nabovarsel.

Sted	Dato	Underskrift ansvarlig søker eller tiltakshaver
Tofte		
		Gjentas med blokkbokstaver: GJERMUND STUVØY

Vedlegg nr.	Side
C - 2	1 av 1

HANJO KVALITETSSIKRING

Kvittering for nabovarsel

sendes kommunen sammen med søknaden

Nabovarsel kan enten sendes som rekommandert sending, overleveres personlig mot kvittering eller sendes på e-post mot kvittering. Med kvittering for mottatt e-post menes en e-post fra nabo/gjenboer som bekrefter å ha mottatt nabovarselet. Ved personlig overlevering vil signatur gjelde som bekreftelse på at varslet er mottatt. Det kan også signeres på at man gir samtykke til tiltaket.

Søknaden gjelder

	Gnr.	Bnr.	Festenr	Seksjonsnr.	Bygningsnr.	Bolignr.	Kommune
Eiendom/ byggested	339	1					
	Adresse: Filtvetveien 12				Postnr.: 3480	Poststed: Filtvet	

Følgende naboer har mottatt eller fått rek. sending av vedlagte nabovarsel med tilhørende vedlegg:

Nabo-/gjenboereiendom				Eier/fester av nabo-/gjenboereiendom	
Gnr.: 339	Bnr.: 3	Festenr.	Seksjonsnr.	Eiers/festers navn: Trond Alkvist og Cathrine Fosse.	Dato sendt e-post
Adresse: Filtvetveien 16				Adresse: Filtvetveien 16	Kvittering vedlegges
Postnr.: 3480	Poststed: Filtvet			Postnr.: 3480 / Poststed: Filtvet	Poststedets reg.nr.
Personlig kvittering for ☐ mottatt varsel	Dato	Sign.		Personlig kvittering for ☐ samtykke til tiltaket	Dato / Sign.

Nabo-/gjenboereiendom				Eier/fester av nabo-/gjenboereiendom	
Gnr.: 339	Bnr.: 2	Festenr.: 38	Seksjonsnr.	Eiers/festers navn: Jill Therese Larsen og Ronnie Michael	Dato sendt e-post
Adresse: Filtvetveien 55				Adresse: Filtvetveien 55	Kvittering vedlegges
Postnr.: 3480	Poststed: Filtvet			Postnr.: 3480 / Poststed: Filtvet	Poststedets reg.nr.
Personlig kvittering for ☐ mottatt varsel	Dato	Sign.		Personlig kvittering for ☐ samtykke til tiltaket	Dato / Sign.

Nabo-/gjenboereiendom				Eier/fester av nabo-/gjenboereiendom	
Gnr.: 339	Bnr.: 2	Festenr.: 28	Seksjonsnr.	Eiers/festers navn: Grethe Bjørningstad og Kjell Ståle Bratting	Dato sendt e-post
Adresse: Filtvetveien 57				Adresse: Filtvetveien 57	Kvittering vedlegges
Postnr.: 3480	Poststed: Filtvet			Postnr.: 3480 / Poststed: Filtvet	Poststedets reg.nr.
Personlig kvittering for ☐ mottatt varsel	Dato	Sign.		Personlig kvittering for ☐ samtykke til tiltaket	Dato / Sign.

Nabo-/gjenboereiendom				Eier/fester av nabo-/gjenboereiendom	
Gnr.: 339	Bnr.: 129	Festenr.	Seksjonsnr.	Eiers/festers navn: Iren Gule og Roy Andre Gundersen	Dato sendt e-post
Adresse: Filtvetveien 10				Adresse: Filtvetveien 10	Kvittering vedlegges
Postnr.: 3480	Poststed: Filtvet			Postnr.: 3480 / Poststed: Filtvet	Poststedets reg.nr.
Personlig kvittering for ☐ mottatt varsel	Dato	Sign.		Personlig kvittering for ☐ samtykke til tiltaket	Dato / Sign.

Nabo-/gjenboereiendom				Eier/fester av nabo-/gjenboereiendom	
Gnr.	Bnr.	Festenr.	Seksjonsnr.	Eiers/festers navn	Dato sendt e-post
Adresse				Adresse	Kvittering vedlegges
Postnr.	Poststed			Postnr. / Poststed	Poststedets reg.nr.
Personlig kvittering for ☐ mottatt varsel	Dato	Sign.		Personlig kvittering for ☐ samtykke til tiltaket	Dato / Sign.

Det er per dags dato innlevert rekommandert sending til ovennevnte adressater.

Samlet antall sendinger: _____ Sign.

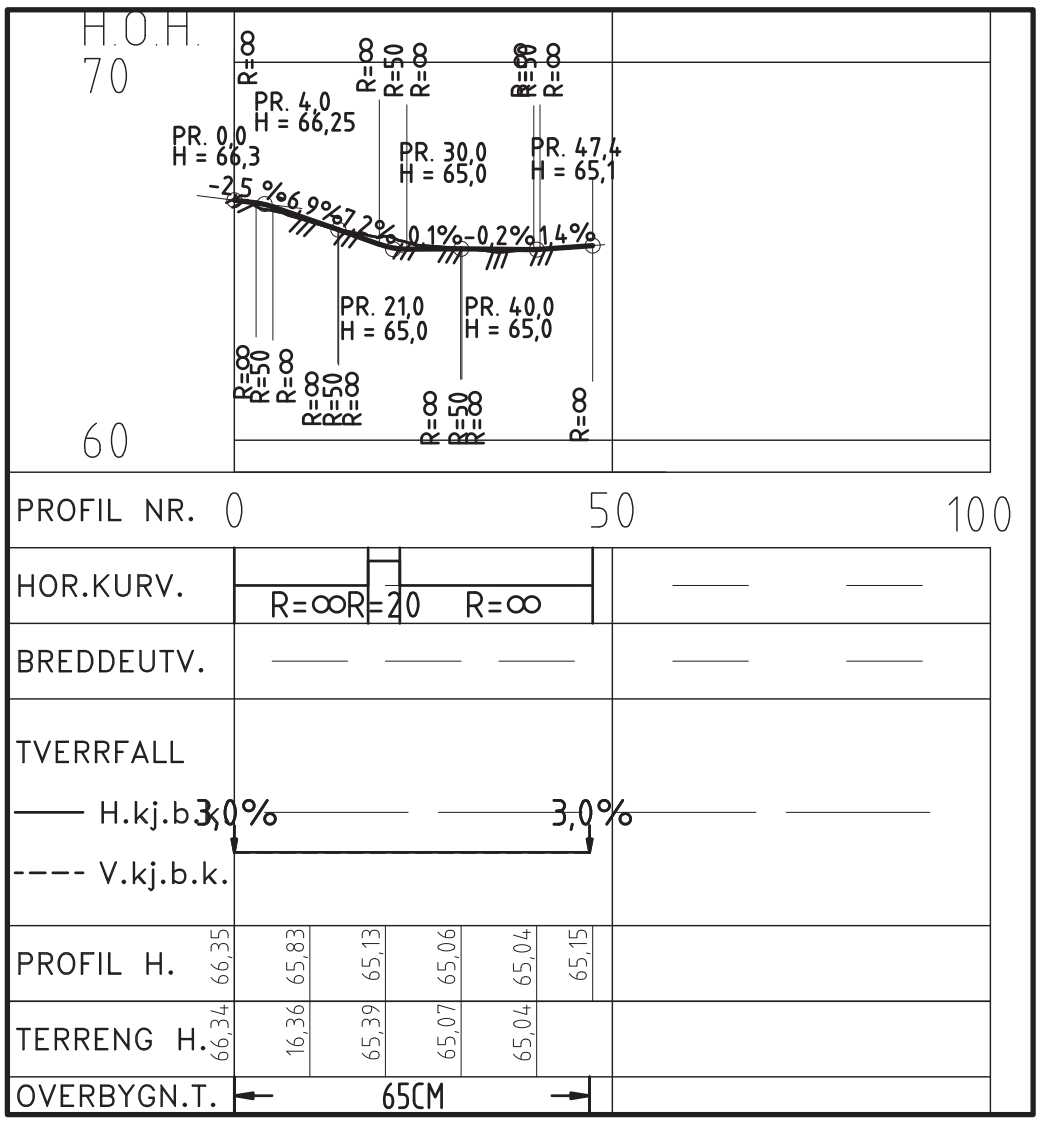
H.O.H.
70
60
PR. 0,0
H = 66,3
PR. 4,0
H = 66,25
PR. 30,0
H = 65,0
PR. 47,4
H = 65,1
-2,5 %
6,9%
7,2%
0,1%
-0,2%
1,4%
PR. 21,0
H = 65,0
PR. 40,0
H = 65,0
PROFIL NR.
0
50
100
HOR.KURV.
R=∞
R=20
R=∞
BREDDEUTV.
TVERRFALL
H.kj.b.k.
V.kj.b.k.
3,0%
3,0%
PROFIL H.
66,35
65,83
65,13
65,06
65,04
65,15
TERRENG H.
66,34
16,36
65,39
65,07
65,04
OVERBYGN.T.
65CM

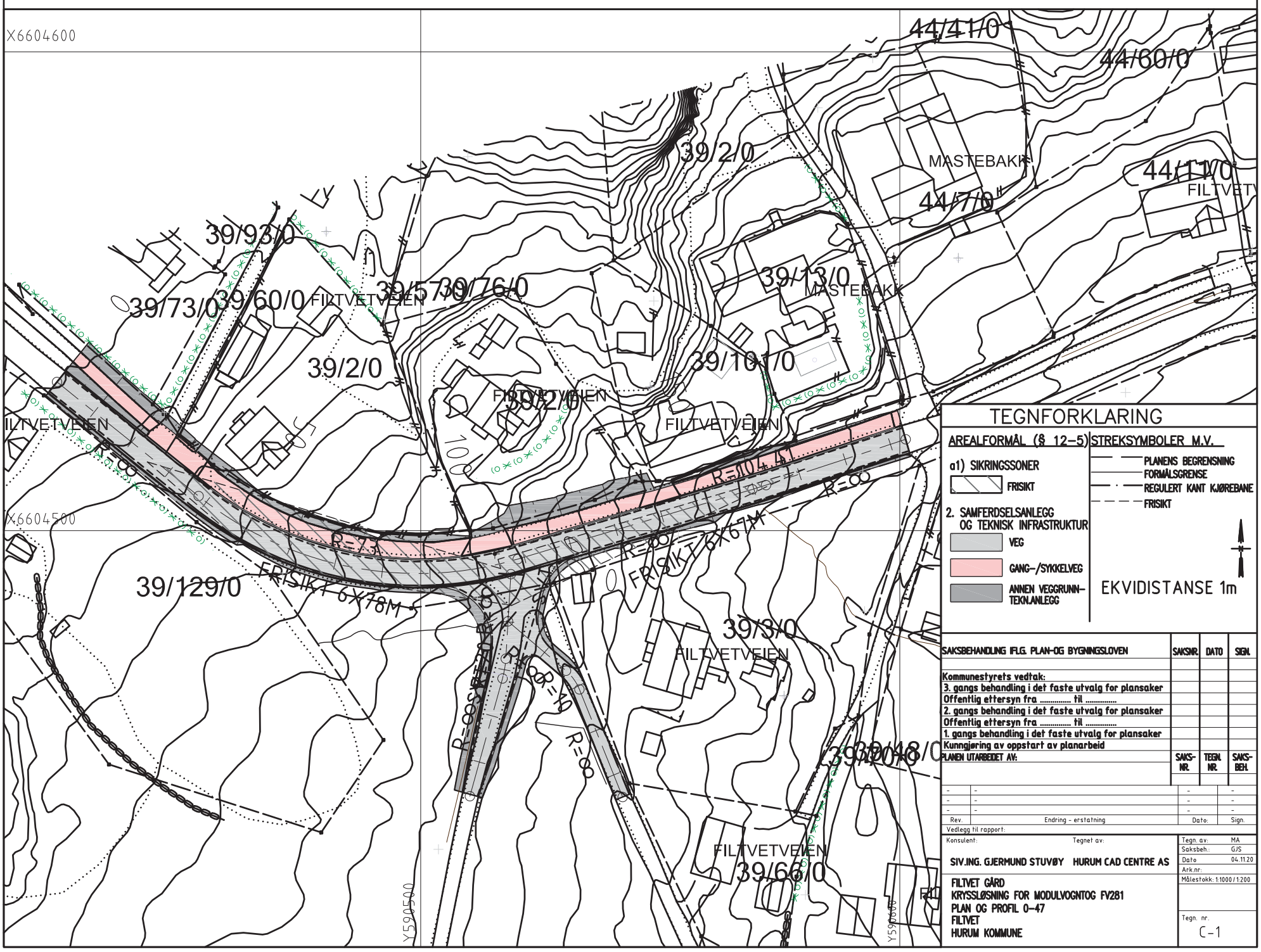
X6604600
X6604500
Y590500
Y590600
44/41/0
44/60/0
39/2/0
MASTEBAKK
44/11/0
FILTVETV
44/7/0
39/93/0
39/73/0
39/60/0
FILTVETVEIEN
39/57/0
39/76/0
39/13/0
MASTEBAKK
39/2/0
39/101/0
39/20/0
FILTVETVEIEN
FILTVETVEIEN
R=∞
R=104,4
R=∞
R=73
R=∞
FRISIKT 6X67M
39/129/0
FRISIKT 6X78M
39/3/0
FILTVETVEIEN
R=∞
R=40
R=∞
39/120/0
FILTVETVEIEN
39/66/0
TEGNFORKLARING
AREALFORMÅL (§ 12-5)
a1) SIKRINGSSONER
FRISIKT
2. SAMFERDSELSANLEGG OG TEKNISK INFRASTRUKTUR
VEG
GANG-/SYKKELVEG
ANNEN VEGGRUNN-TEKN.ANLEGG
STREKSYMBOLER M.V.
PLANENS BEGRENSNING
FORMÅLSGRENSE
REGULERT KANT KJØREBANE
FRISIKT
EKVIDISTANSE 1m
SAKSBEHANDLING IFLG. PLAN-OG BYGNINGSLOVEN
SAKSNR.
DATO
SIGN.
Kommunestyrets vedtak:
3. gangs behandling i det faste utvalg for plansaker
Offentlig ettersyn fra ..... til .....
2. gangs behandling i det faste utvalg for plansaker
Offentlig ettersyn fra ..... til .....
1. gangs behandling i det faste utvalg for plansaker
Kunngjøring av oppstart av planarbeid
PLANEN UTARBEIDET AV:
SAKS-NR.
TEGN. NR.
SAKS-BEH.
Rev.
Endring - erstatning
Dato:
Sign.
Vedlegg til rapport:
Konsulent:
Tegnet av:
SIV.ING. GJERMUND STUVØY
HURUM CAD CENTRE AS
Tegn. av: MA
Saksbeh.: GJS
Dato 04.11.20
Ark.nr:
Målestokk: 1:1000 / 1:200
FILTVET GÅRD
KRYSSLØSNING FOR MODULVOGNTOG FV281
PLAN OG PROFIL 0-47
FILTVET
HURUM KOMMUNE
Tegn. nr.
C-1

Vedlegg nr E1

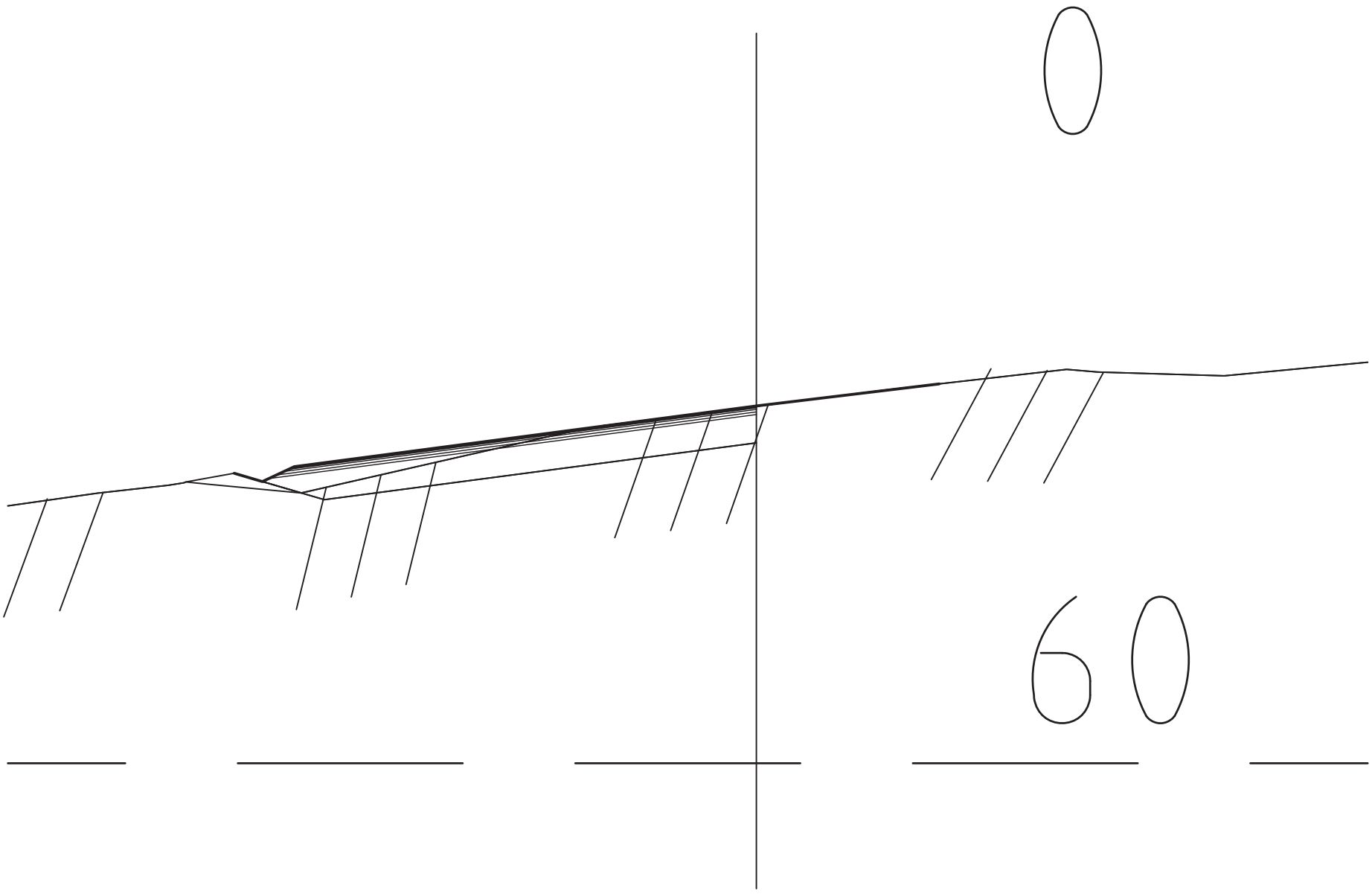

Målestokk

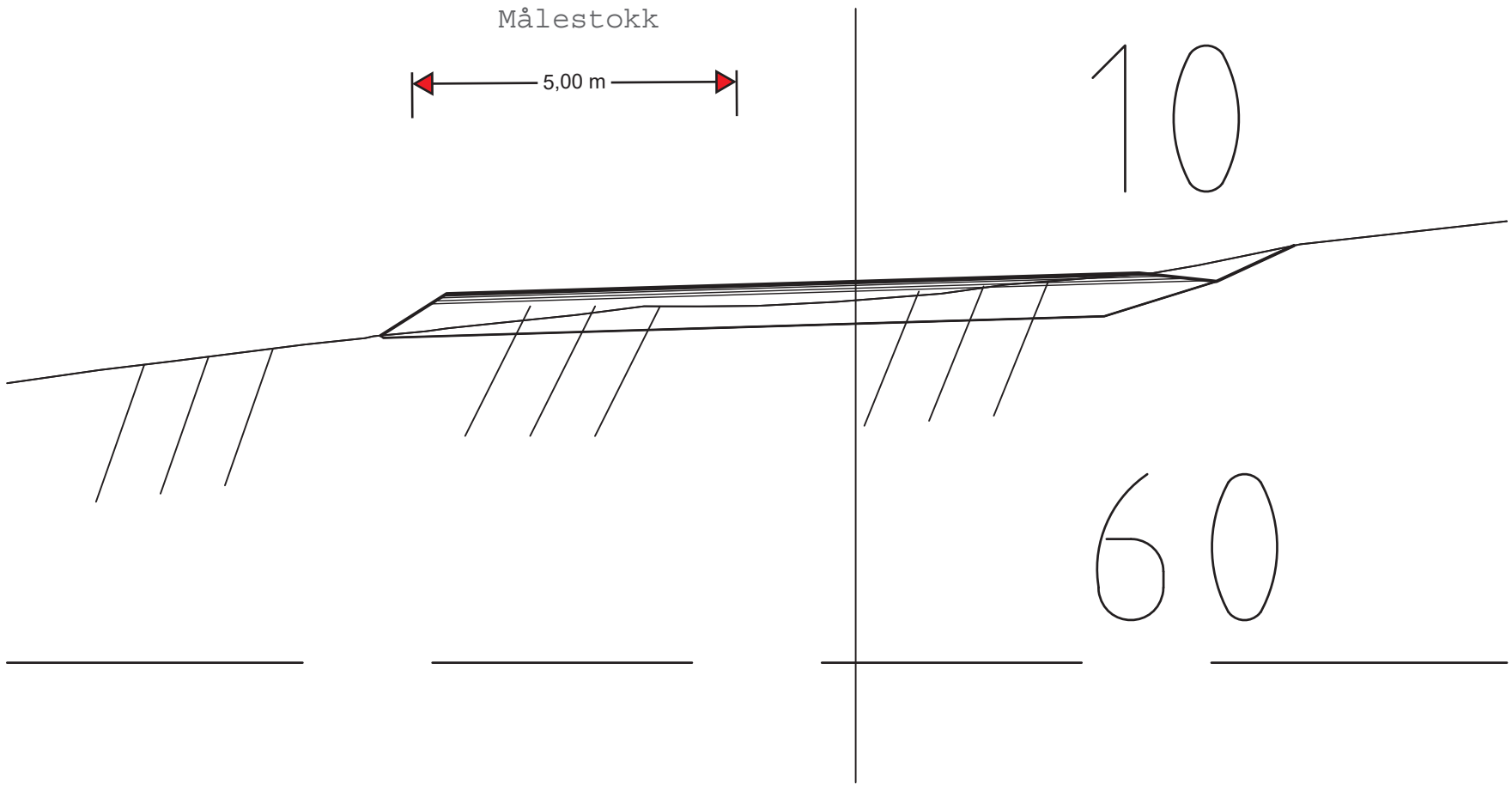

-	-	-	-
Rev.	Endring - erstatning	Dato:	Sign.

Vedlegg til rapport:

Konsulent: SIV.ING. GJERMUND STUVØY

Tegnet av: HURUM CAD CENTRE AS

Tegn. av:	MA
Saksbeh.:	GJS
Dato	29.10.20
Ark.nr:	
Målestokk:	1:100

TVERRPROFIL 0–10
AVKJØRSEL VIKENE
FILTVET
ASKER KOMMUNE

Tegn. nr.
U-1

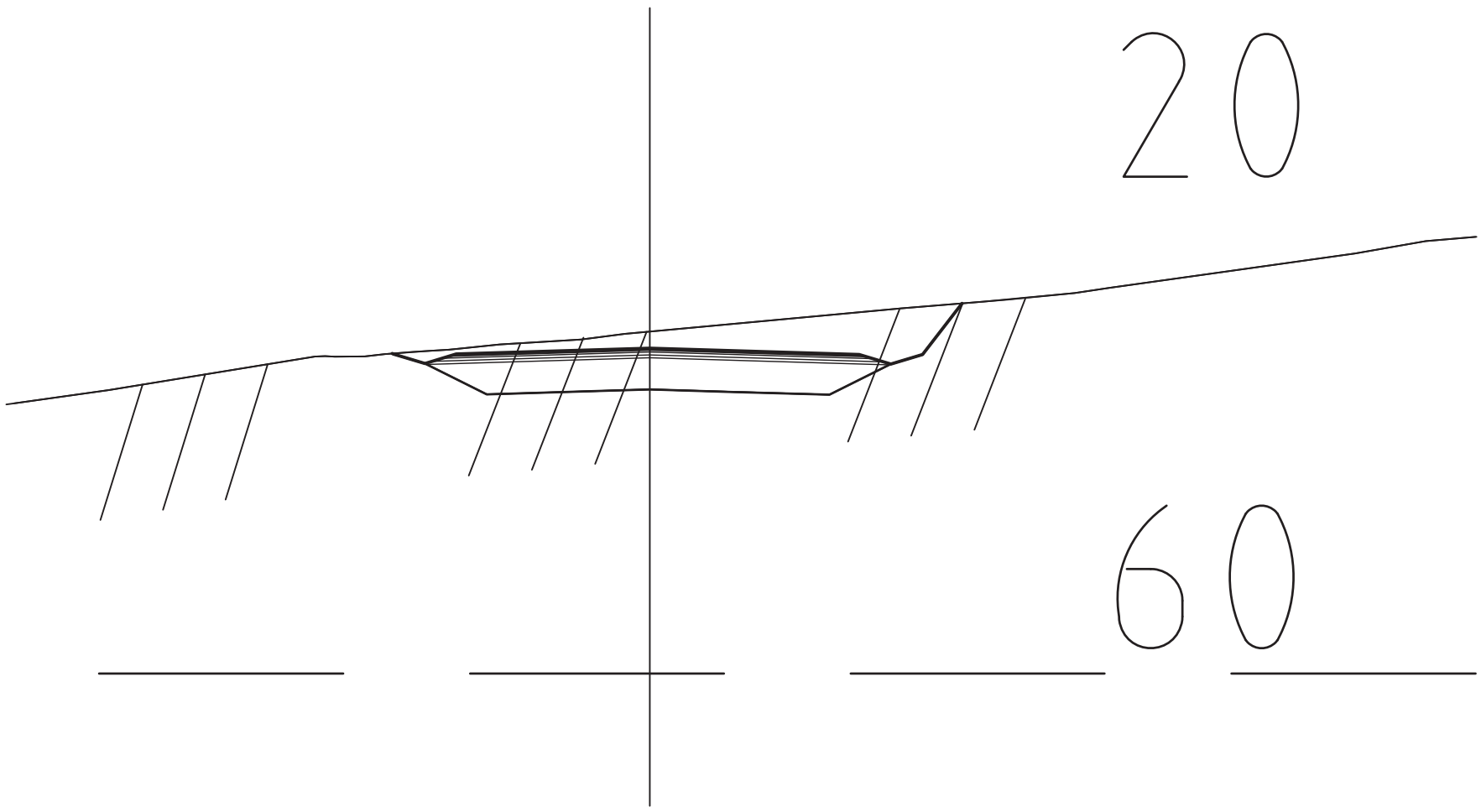

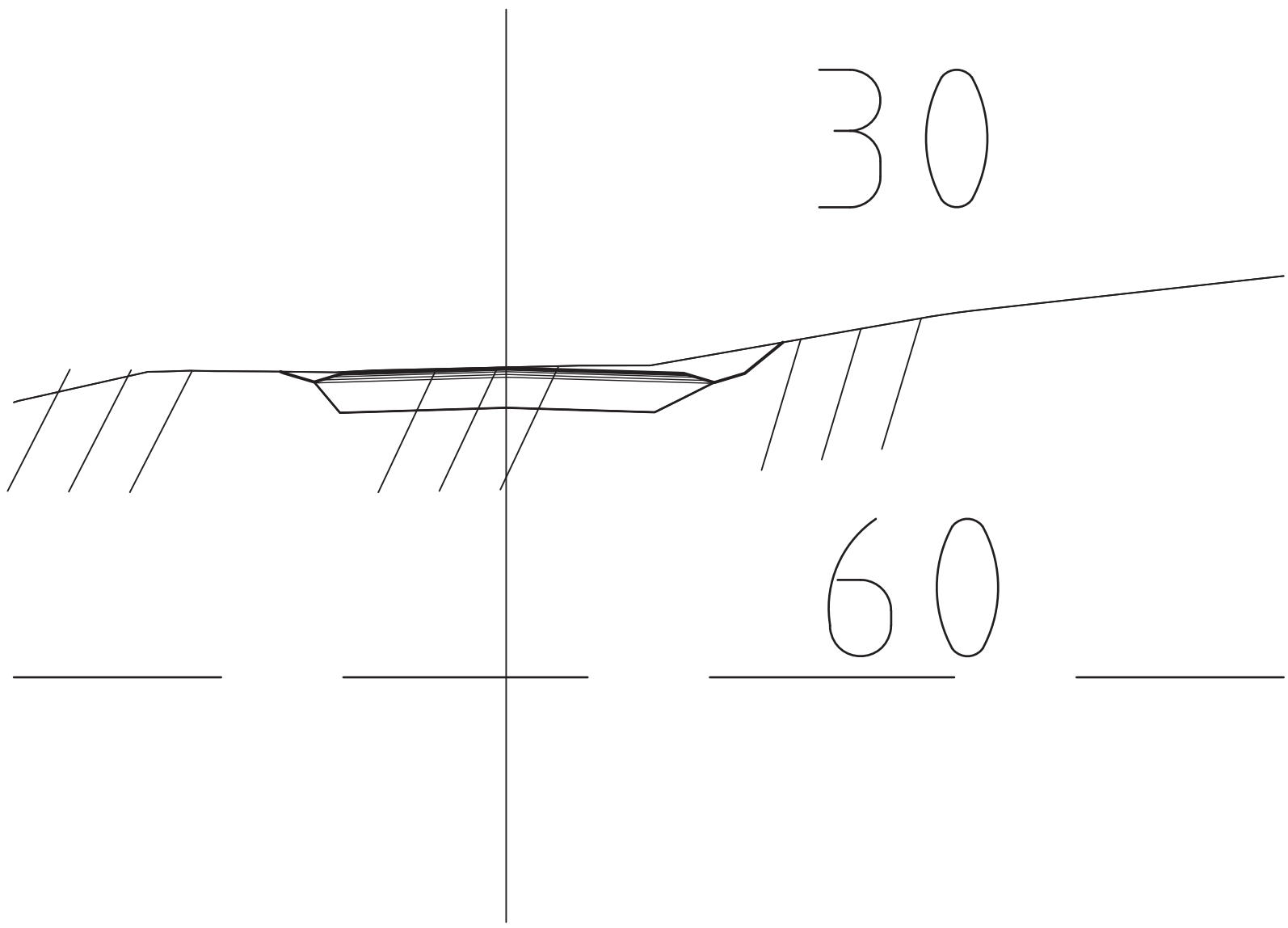

-	-	-	-
Rev.	Endring - erstatning	Dato:	Sign.

Vedlegg til rapport:

Konsulent:	Tegnet av:	Tegn. av:	MA
		Saksbeh.:	GJS
SIV.ING. GJERMUND STUVØY	HURUM CAD CENTRE AS	Dato	29.10.20
		Ark.nr:	
TVERRPROFIL 20–30		Målestokk:	1:100
AVKJØRSEL VIKENE			
FILTVET		Tegn. nr.	
ASKER KOMMUNE		U-2	

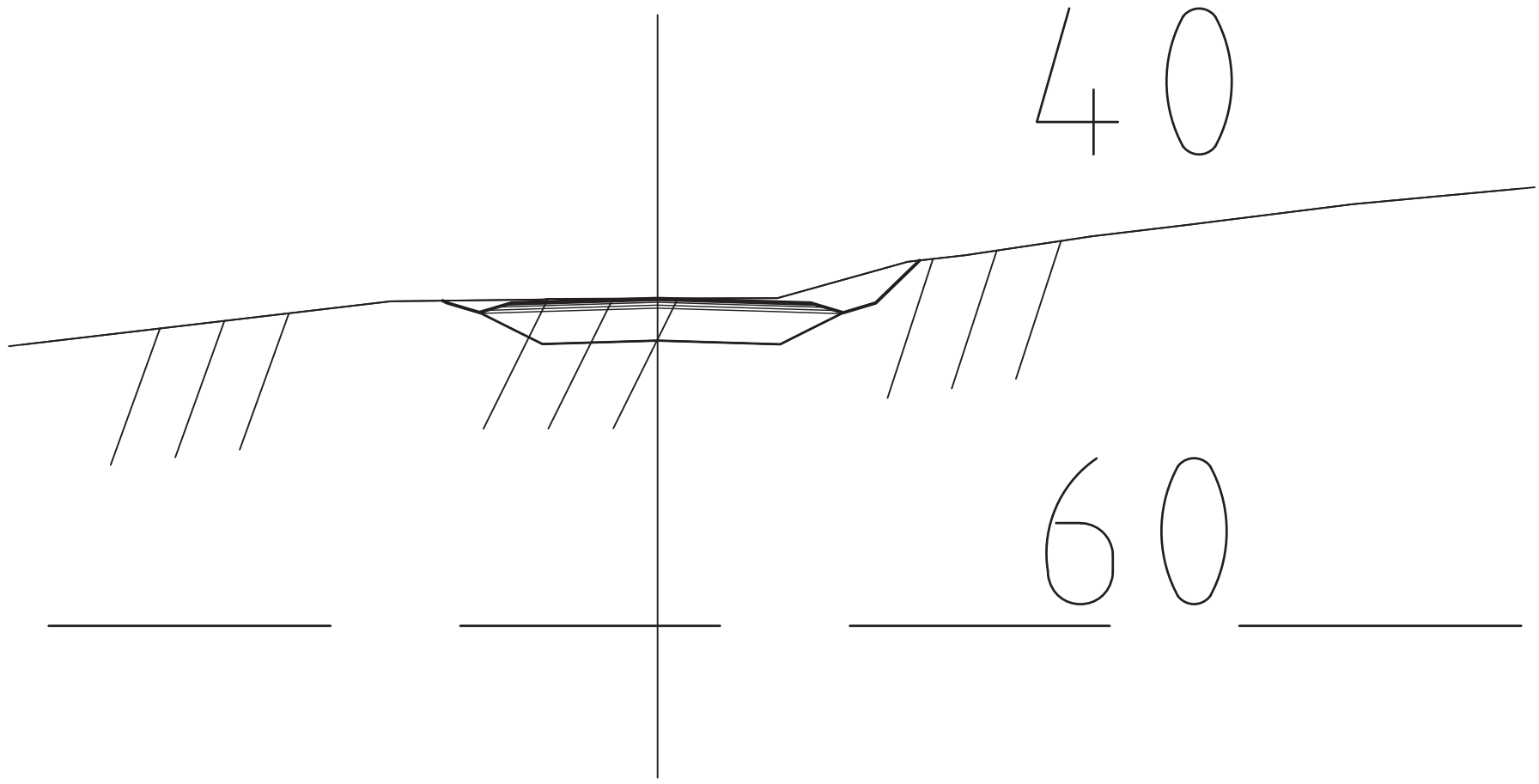

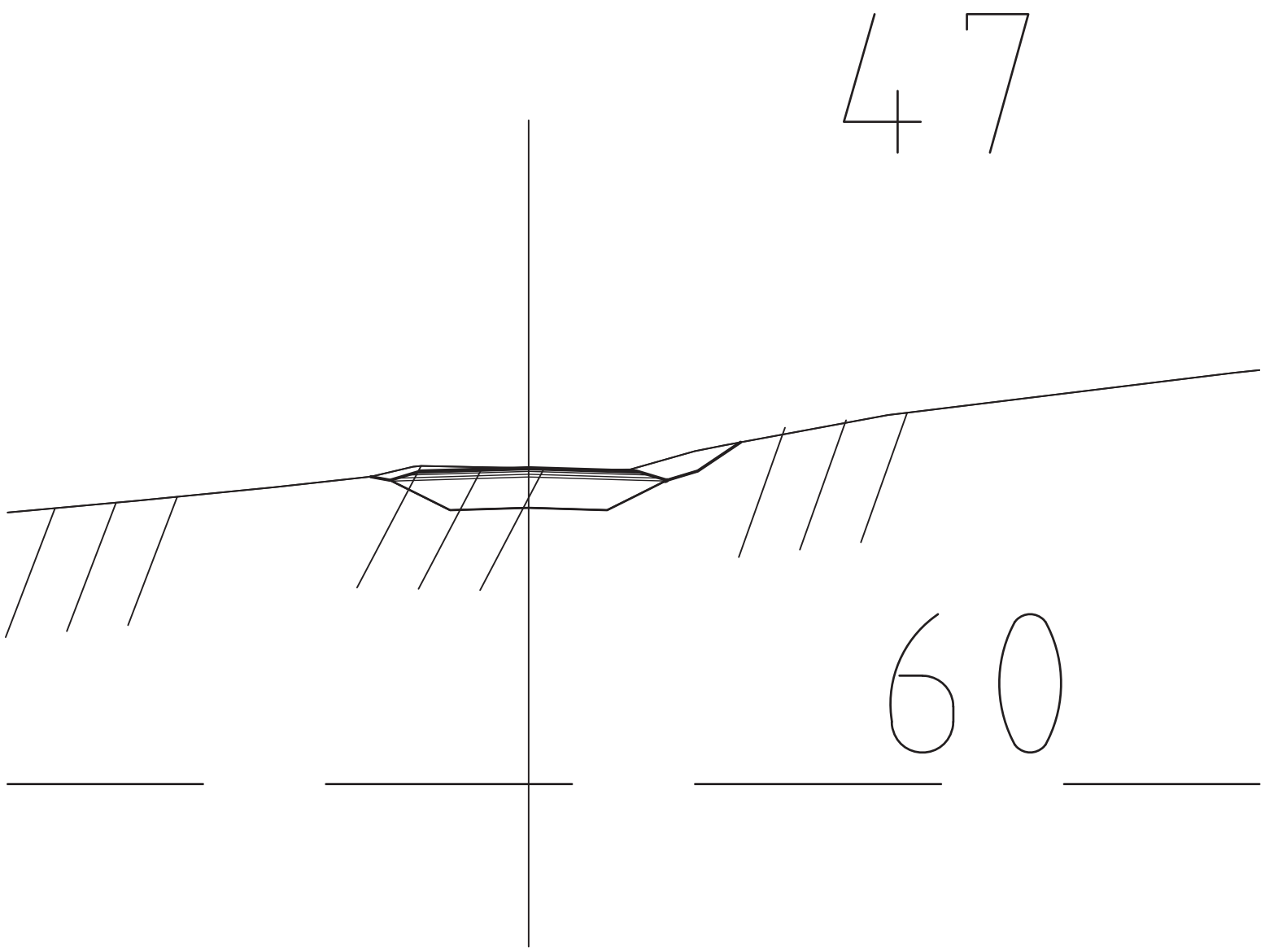

-	-	-	-
Rev.	Endring - erstatning	Dato:	Sign.

Vedlegg til rapport:

Konsulent: SIV.ING. GJERMUND STUVØY

Tegnet av: HURUM CAD CENTRE AS

Tegn. av:	MA
Saksbeh.:	GJS
Dato	29.10.20
Ark.nr:	
Målestokk:	1:100

TVERRPROFIL 40–47
AVKJØRSEL VIKENE
FILTVET
ASKER KOMMUNE

Tegn. nr. U-3

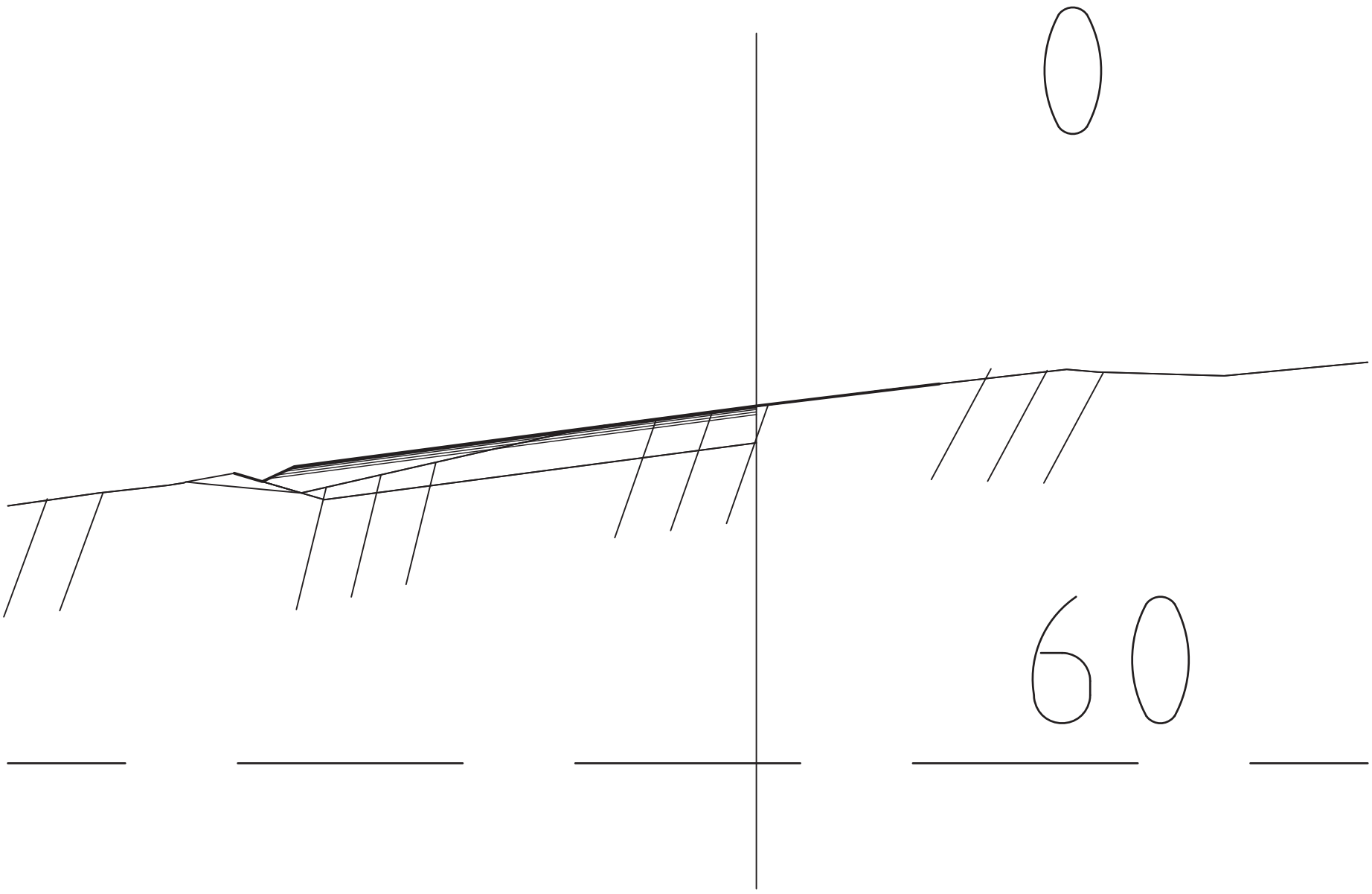

Målestokk

5,00 m

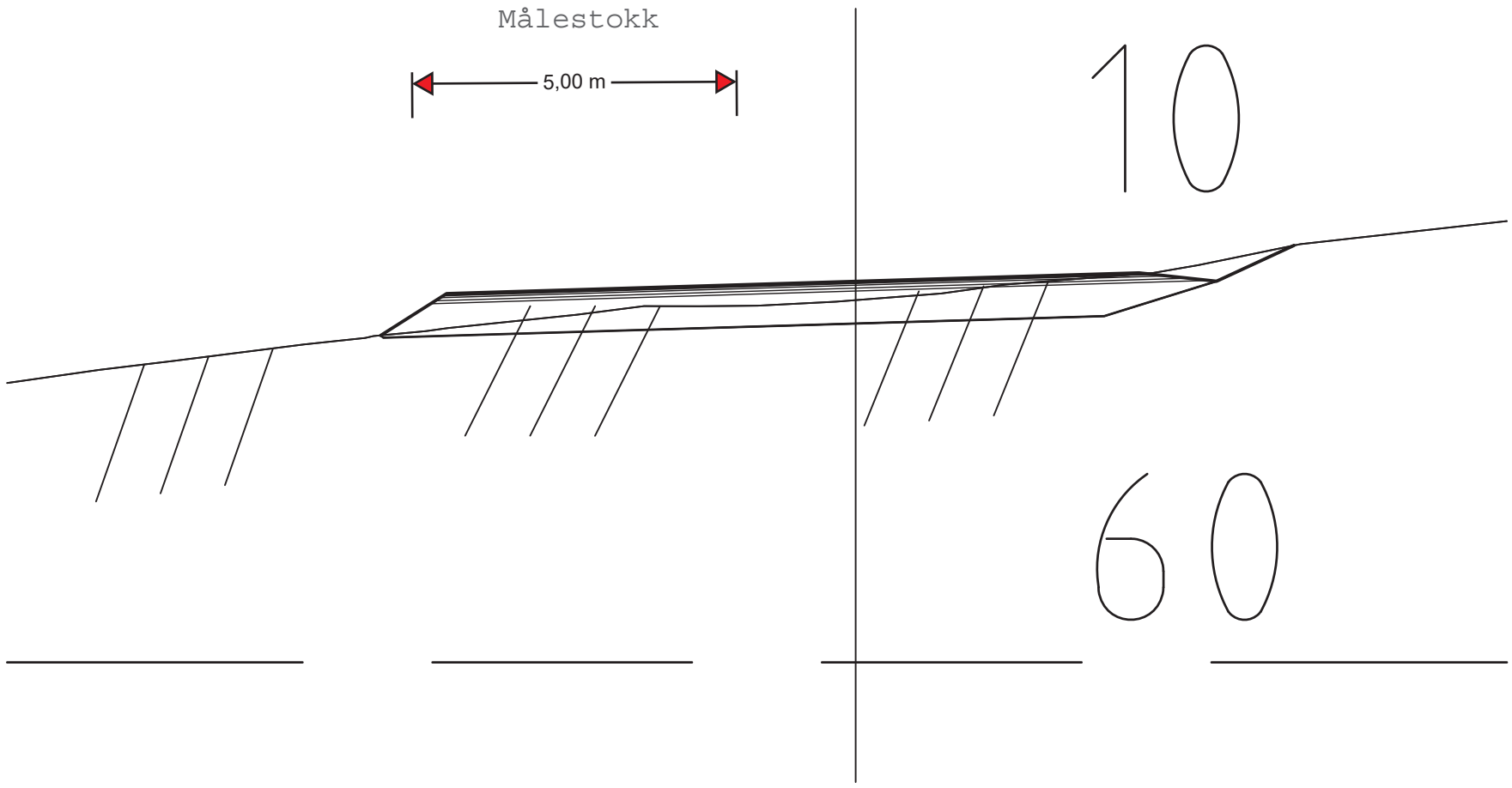

-	-	-	-
Rev.	Endring - erstatning	Dato:	Sign.

Vedlegg til rapport:

Konsulent:	Tegnet av:	Tegn. av:	MA
		Saksbeh.:	GJS
SIV.ING. GJERMUND STUVØY	HURUM CAD CENTRE AS	Dato	29.10.20
		Ark.nr:	
TVERRPROFIL 0–10		Målestokk:	1:100
AVKJØRSEL VIKENE			
FILTVET		Tegn. nr.	
ASKER KOMMUNE		U-1	

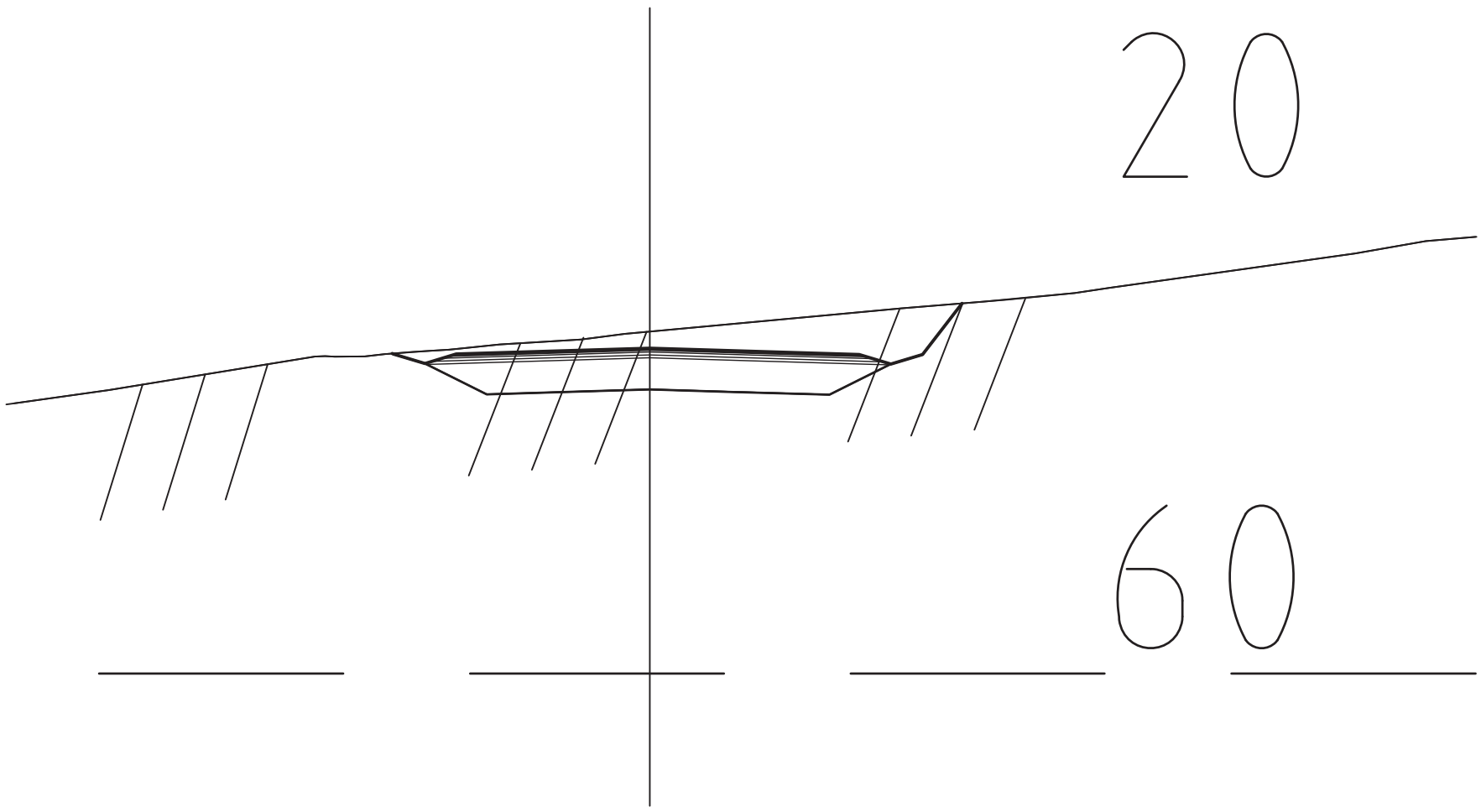

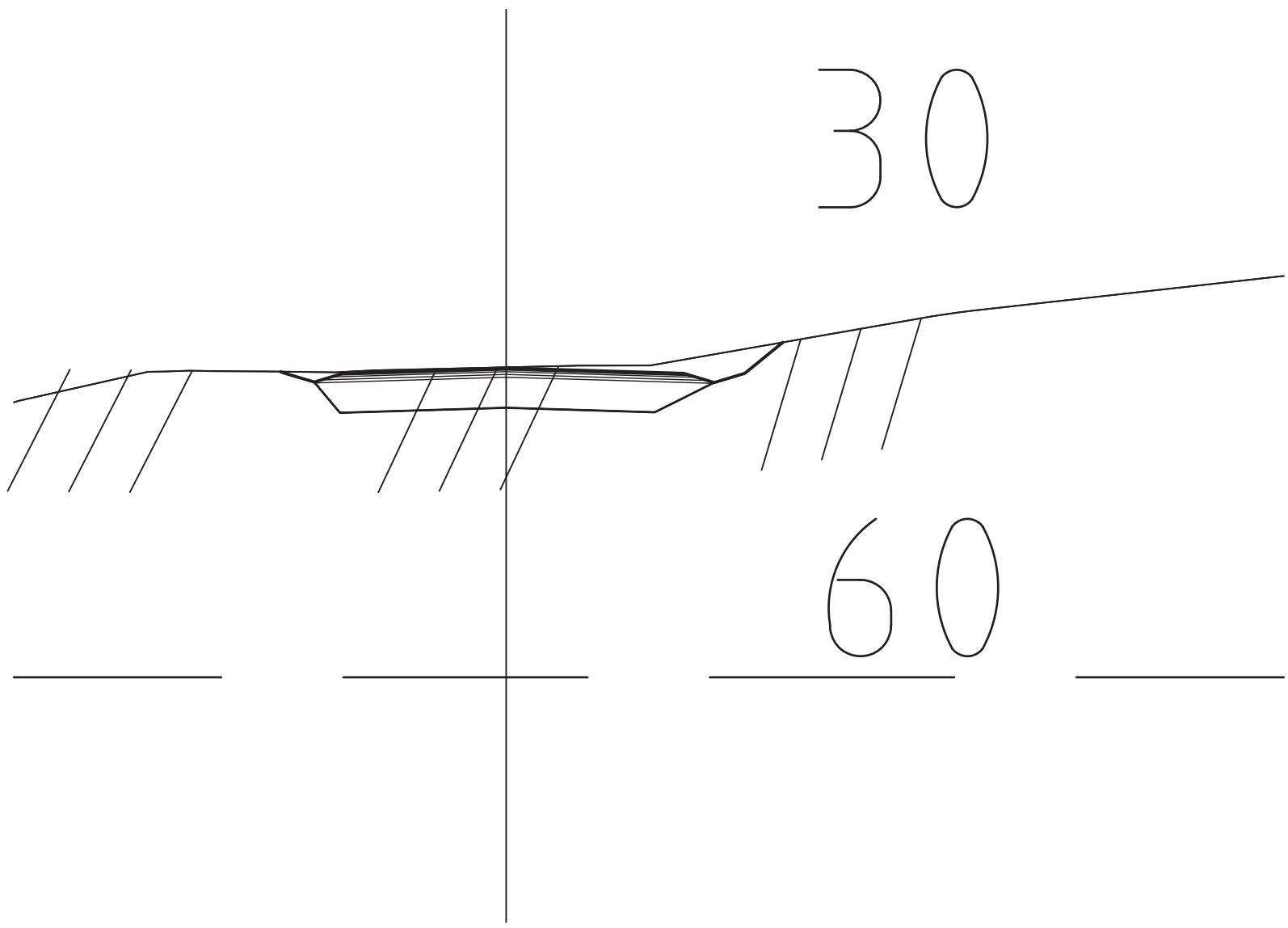

-	-	-	-
Rev.	Endring - erstatning	Dato:	Sign.

Vedlegg til rapport:

Konsulent:	Tegnet av:	Tegn. av:	MA
		Saksbeh.:	GJS
SIV.ING. GJERMUND STUVØY	HURUM CAD CENTRE AS	Dato	29.10.20
		Ark.nr:	
TVERRPROFIL 20–30		Målestokk:	1:100
AVKJØRSEL VIKENE			
FILTVET		Tegn. nr.	
ASKER KOMMUNE		U-2	

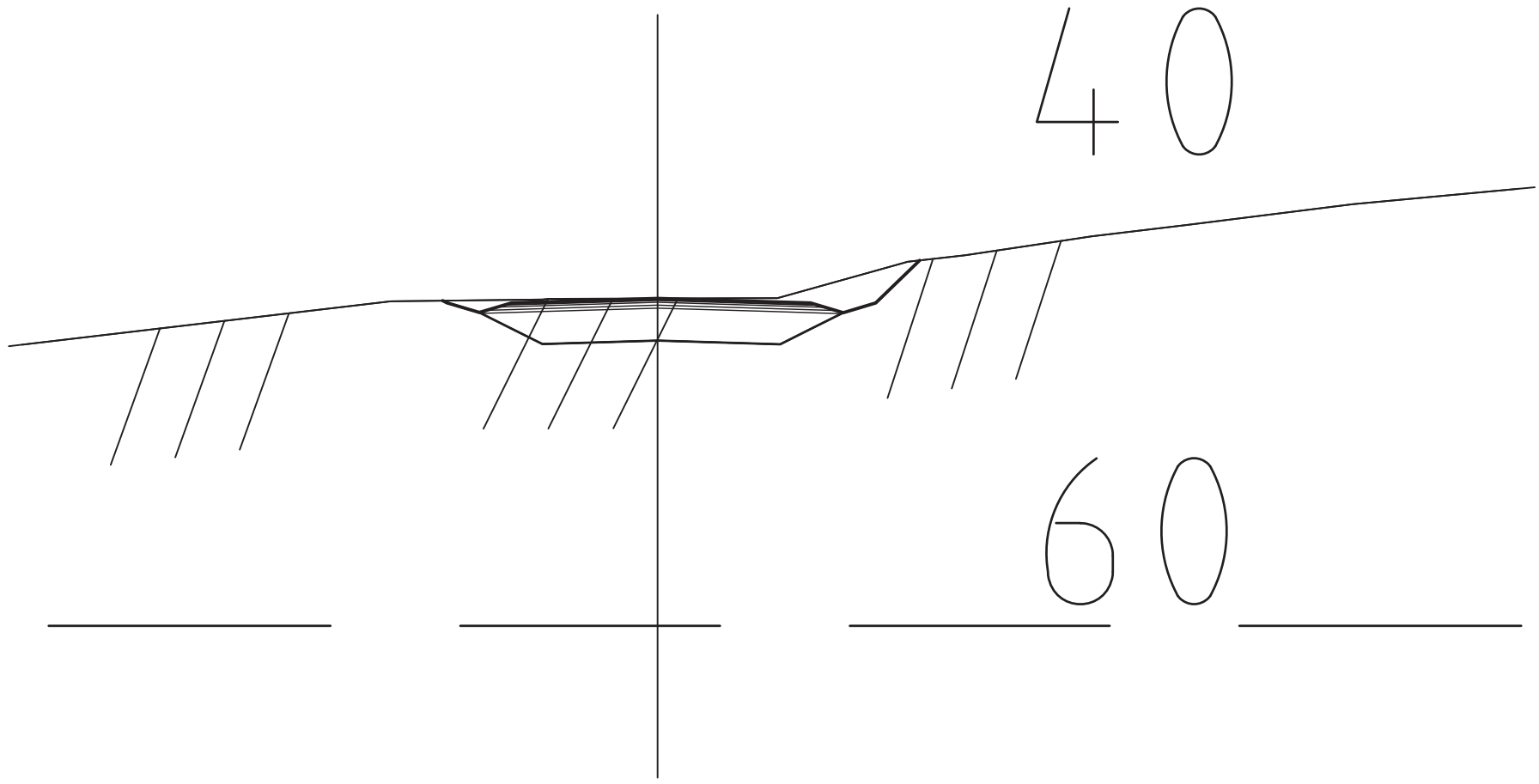

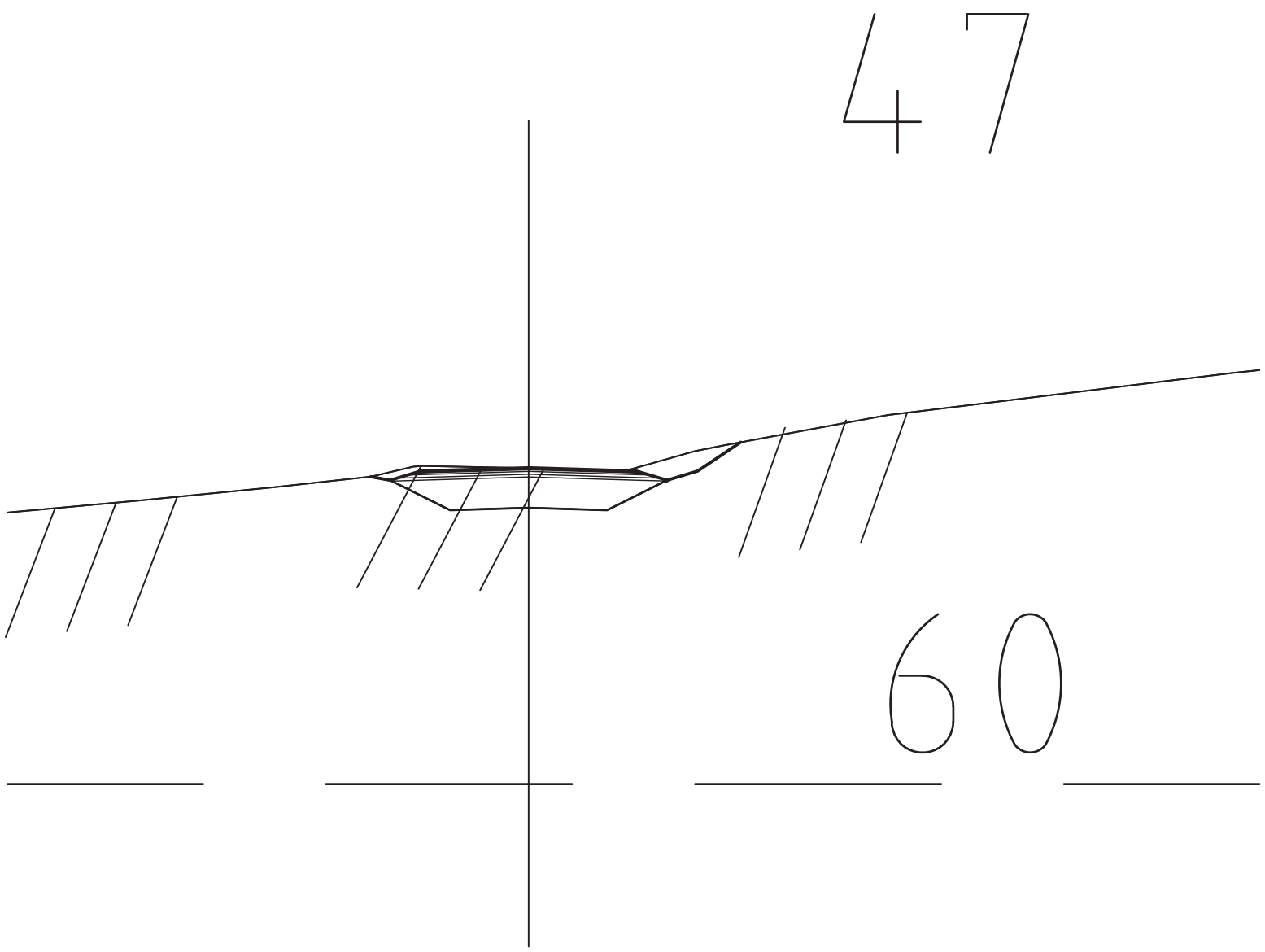

-	-	-	-
Rev.	Endring - erstatning	Dato:	Sign.

Vedlegg til rapport:

Konsulent: SIV.ING. GJERMUND STUVØY

Tegnet av: HURUM CAD CENTRE AS

Tegn. av:	MA
Saksbeh.:	GJS
Dato	29.10.20
Ark.nr:	
Målestokk:	1:100

TVERRPROFIL 40–47
AVKJØRSEL VIKENE
FILTVET
ASKER KOMMUNE

Tegn. nr. U-3

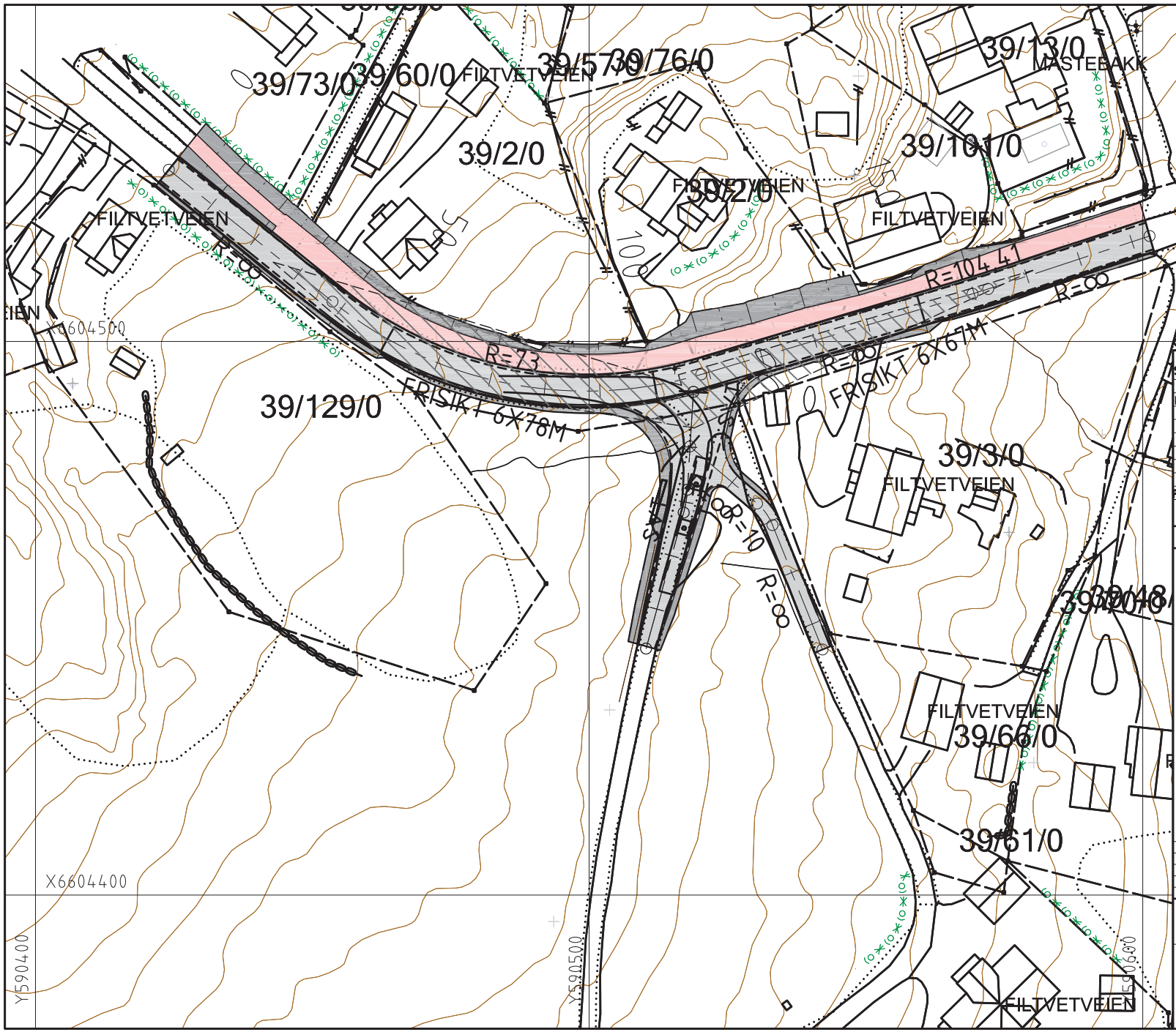

SAKSBEHANDLING IFLG. PLAN-OG BYGNINGSLOVEN	SAKSNR.	DATO	SIGN.
Kommunestyrets vedtak:			
3. gangs behandling i det faste utvalg for plansaker			
Offentlig ettersyn fra ..... til			
2. gangs behandling i det faste utvalg for plansaker			
Offentlig ettersyn fra ..... til			
1. gangs behandling i det faste utvalg for plansaker			
Kunngjøring av oppstart av planarbeid			
PLANEN UTARBEIDET AV:	SAKS-NR.	TEGN. NR.	SAKS-BEH.

TEGNFORKLARING

AREALFORMÅL (§ 12-5)

2. SAMFERDSELSANLEGG OG TEKNISK INFRASTRUKTUR

3. GRØNNSTRUKTUR

STREKSYMBOLER M.V.

TOMTEGRENSE

SENTERLINJE

EKVIDISTANSE 1m

Rev.	Endring – erstatning	Dato:	Sign.
-	-	-	-
-	-	-	-
-	-	-	-

Vedlegg til rapport:

Konsulent: SIV.ING. GJERMUND STUVØY

Tegnet av: HURUM CAD CENTRE AS

FILTVET GÅRD
KRYSSLØSNING FOR MODULVOGNTOG FV281
MOT VEST
FILTVET
HURUM KOMMUNE

Tegn. av:	MA
Saksbeh.:	GJS
Dato	26.10.20
Ark.nr:	
Målestokk:	1:1000
Tegn. nr.	L-200114-1

Vedlegg nr. E2

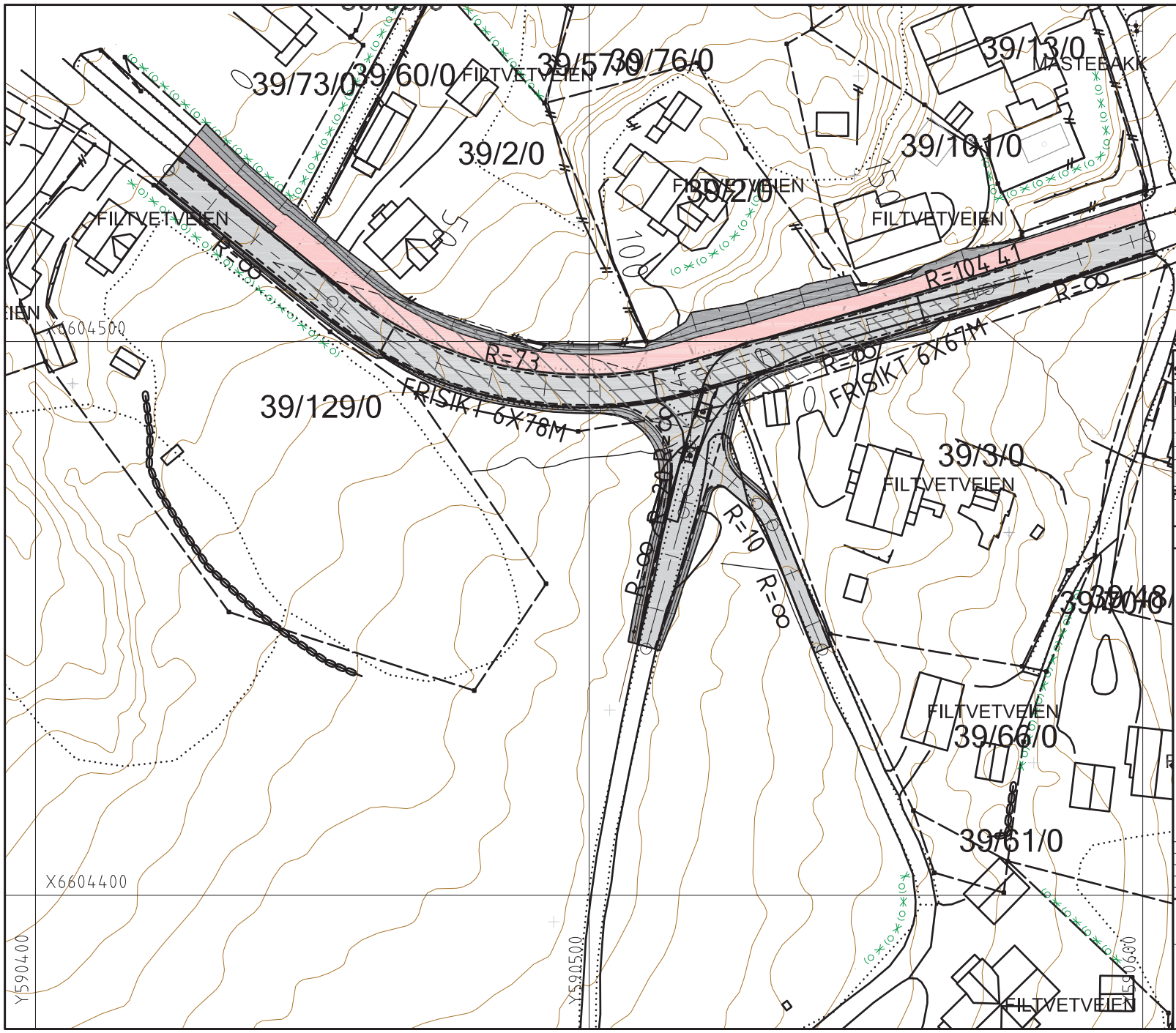

SAKSBEHANDLING IFLG. PLAN-OG BYGNINGSLOVEN	SAKSNR.	DATO	SIGN.
Kommunestyrets vedtak:			
3. gangs behandling i det faste utvalg for plansaker			
Offentlig ettersyn fra ..... til			
2. gangs behandling i det faste utvalg for plansaker			
Offentlig ettersyn fra ..... til			
1. gangs behandling i det faste utvalg for plansaker			
Kunngjøring av oppstart av planarbeid			
PLANEN UTARBEIDET AV:	SAKS-NR.	TEGN. NR.	SAKS-BEH.

TEGNFORKLARING

AREALFORMÅL (§ 12-5)

2. SAMFERDSELSANLEGG OG TEKNISK INFRASTRUKTUR

3. GRØNNSTRUKTUR

STREKSYMBOLER M.V.

TOMTEGRENSE

SENTERLINJE

EKVIDISTANSE 1m

Rev.	Endring – erstatning	Dato:	Sign.
-	-	-	-
-	-	-	-
-	-	-	-

Vedlegg til rapport:

Konsulent: SIV.ING. GJERMUND STUVØY

Tegnet av: HURUM CAD CENTRE AS

Tegn. av:	MA
Saksbeh.:	GJS
Dato	26.10.20
Ark.nr:	
Målestokk:	1:1000

FILTVET GÅRD
KRYSSLØSNING FOR MODULVOGNTOG FV281
MOT ØST
FILTVET
HURUM KOMMUNE

Tegn. nr. L-200114-2

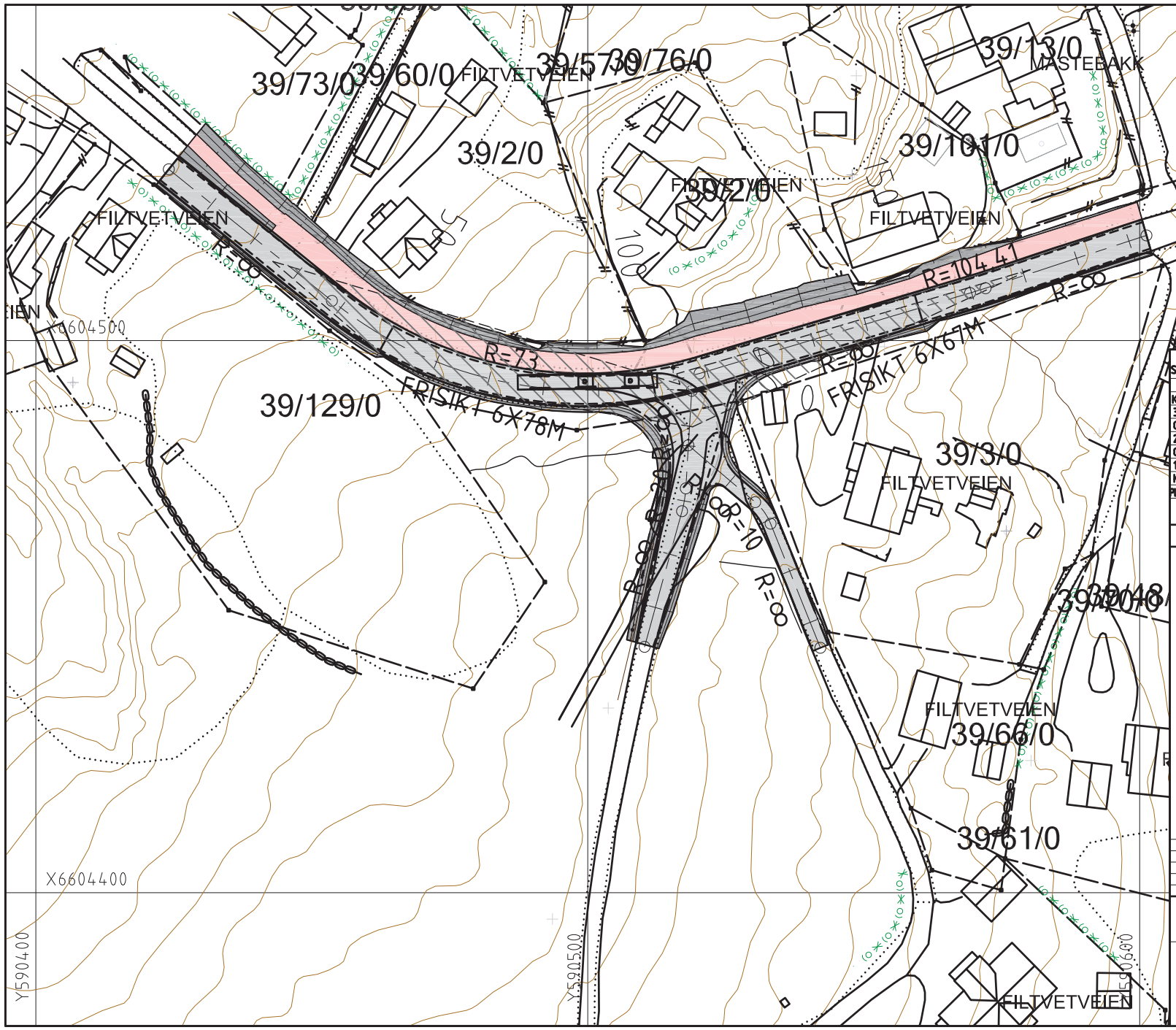

SAKSBEHANDLING IFLG. PLAN-OG BYGNINGSLOVEN	SAKSNR.	DATO	SIGN.
Kommunestyrets vedtak:			
3. gangs behandling i det faste utvalg for plansaker			
Offentlig ettersyn fra ..... til			
2. gangs behandling i det faste utvalg for plansaker			
Offentlig ettersyn fra ..... til			
1. gangs behandling i det faste utvalg for plansaker			
Kunngjøring av oppstart av planarbeid			
PLANEN UTARBEIDET AV:	SAKS-NR.	TEGN. NR.	SAKS-BEH.

TEGNFORKLARING

AREALFORMÅL (§ 12–5)

2. SAMFERDSELSANLEGG OG TEKNISK INFRASTRUKTUR

3. GRØNNSTRUKTUR

STREKSYMBOLER M.V.

TOMTEGRENSE

SENTERLINJE

EKVIDISTANSE 1m

Rev.	Endring – erstatning	Dato:	Sign.
–	–	–	–
–	–	–	–
–	–	–	–

Vedlegg til rapport:

Konsulent: SIV.ING. GJERMUND STUVØY

Tegnet av: HURUM CAD CENTRE AS

FILTVET GÅRD
KRYSSLØSNING FOR MODULVOGNTOG FV281
FRA VEST
FILTVET
HURUM KOMMUNE

Tegn. av:	MA
Saksbeh.:	GJS
Dato	26.10.20
Ark.nr:	
Målestokk:	1:1000
Tegn. nr.	L-200114-3

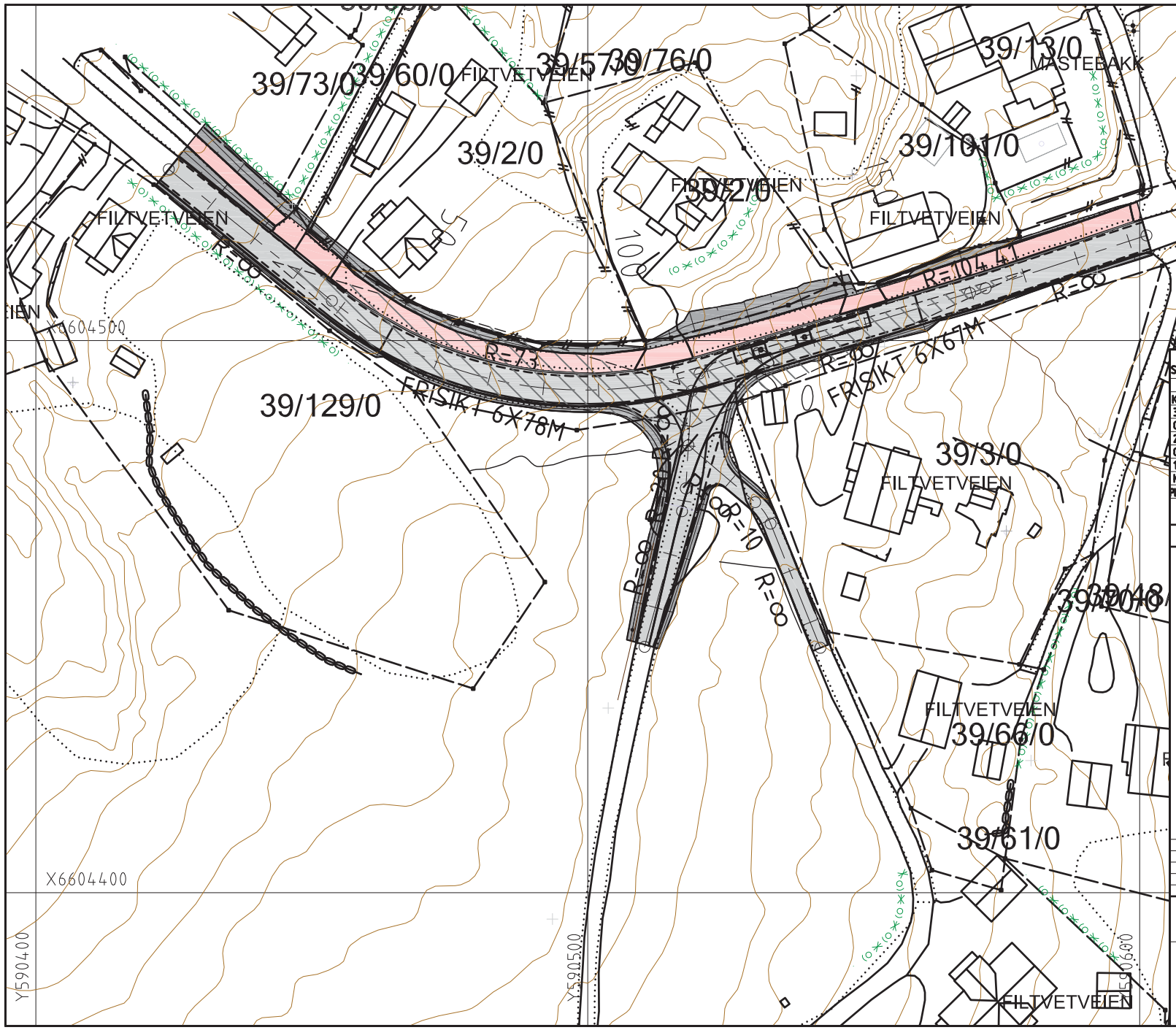

SAKSBEHANDLING IFLG. PLAN-OG BYGNINGSLOVEN	SAKSNR.	DATO	SIGN.
Kommunestyrets vedtak:			
3. gangs behandling i det faste utvalg for plansaker			
Offentlig ettersyn fra ..... til			
2. gangs behandling i det faste utvalg for plansaker			
Offentlig ettersyn fra ..... til			
1. gangs behandling i det faste utvalg for plansaker			
Kunngjøring av oppstart av planarbeid			
PLANEN UTARBEIDET AV:	SAKS-NR.	TEGN. NR.	SAKS-BEH.

TEGNFORKLARING

AREALFORMÅL (§ 12-5)

2. SAMFERDSELSANLEGG OG TEKNISK INFRASTRUKTUR

3. GRØNNSTRUKTUR

STREKSYMBOLER M.V.

TOMTEGRENSE

SENTERLINJE

EKVIDISTANSE 1m

Rev.	Endring - erstatning	Dato:	Sign.
-	-	-	-
-	-	-	-
-	-	-	-

Vedlegg til rapport:

Konsulent: SIV.ING. GJERMUND STUVØY

Tegnet av: HURUM CAD CENTRE AS

Tegn. av:	MA
Saksbeh.:	GJS
Dato	26.10.20
Ark.nr:	
Målestokk:	1:1000

FILTVET GÅRD
KRYSSLØSNING FOR MODULVOGNTOG FV281
FRA ØST
FILTVET
HURUM KOMMUNE

Tegn. nr. L-200114-4

Vedlegg nr. F1

Tiltakshaver Jens Erik Wittussen

Atkomst til gnr. 339 bnr. 1.
Asker kommune.
Teknisk plan.

Tofte 26. november 2020

Konsulent: Siv.ing. Gjermund Stuvøy AS

Atkomst til gnr. 339 bnr. 1. Asker kommune.

1. Utgangspunkt

Reguleringsplan for Filtvet gård, vedtatt av Hurum kommunestyre den 16.10.18, sak 64/18 viser bl.a. kryss med fylkesvei 281 og Vikene. Krysset er stramma opp litt i forhold til slik det faktisk er i dag.

2. Arbeid som skal utføres.

Følgende skal utføres:

1. Avtaking av matjordlag.
2. Kabelpåvisning og avdekke/flytte kabler, evt stolper ved behov.
3. Oppbygging av veg med grøfter og stikkrenner. Asfaltering.
4. Nødvendige sikring i forhold til fylkesveg og trafikk under anleggsfasen.

3. Overbygning

Overbygning skal bestå av:

- 2 lag asfalt, hver på 3 cm tykkelse
- Avrettingslag Knust grus 0-30mm 5 cm tykkelse
- Bærelag: Pukk 20-50mm 10 cm tykkelse.
- Forsterkningslag: Kult 20-120 mm, > 40 cm tykkelse.
- Duk ved behov.

4. Bortledning av overvann.

Overvann ledes til veigrøft og bekk. Under avkjørselen ligger ei stikkrenne Ø 600 mm som må forlenges litt i begge ender. Prinsipp for stikkrenne med skråninger framgår av figuren under.

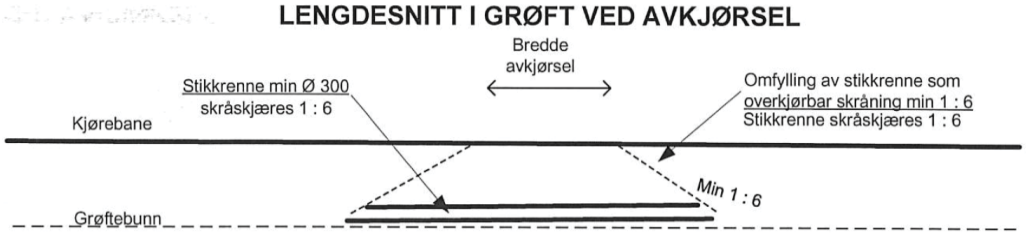

5. Frisikt

Frisiktsone opprettholdes i samsvar med reguleringsplanen.

6. Vedlegg

Følgende materiale følger vedlagt:

1. Plankart og lengdeprofil. C-tegning
2. Tverrprofil veg, profilene 10 - 70

Tofte den 26. november 2020

Gjermund Stuvøy

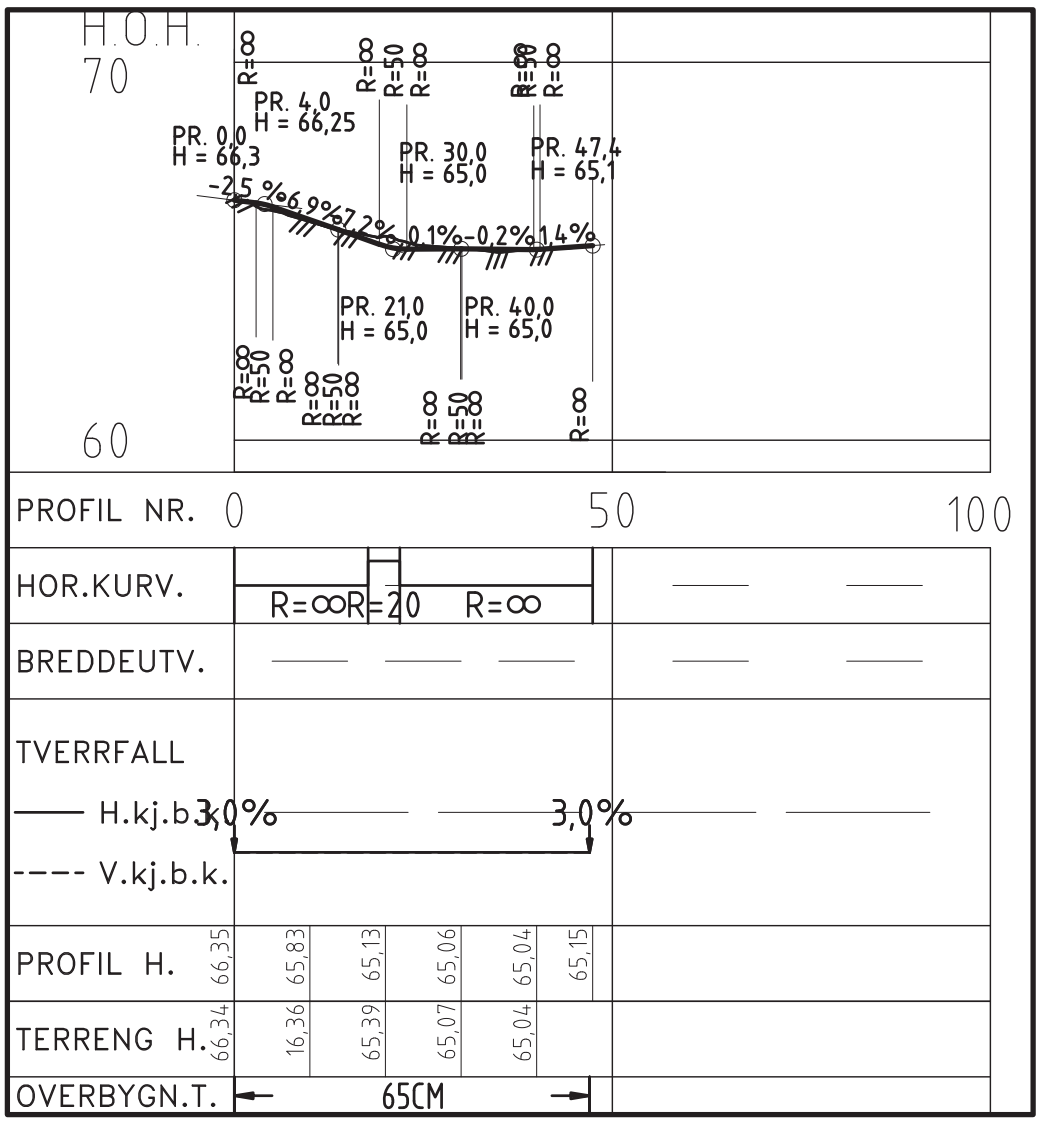
H.O.H.
70
60
PR. 0,0
H = 66,3
PR. 4,0
H = 66,25
PR. 30,0
H = 65,0
PR. 47,4
H = 65,1
-2,5 %
6,9%
7,2%
0,1%
-0,2%
1,4%
PR. 21,0
H = 65,0
PR. 40,0
H = 65,0
PROFIL NR.
0
50
100
HOR.KURV.
R=∞
R=20
R=∞
BREDDEUTV.
TVERRFALL
H.kj.b.k.
3,0%
3,0%
V.kj.b.k.
PROFIL H.
66,35
65,83
65,13
65,06
65,04
65,15
TERRENG H.
66,34
16,36
65,39
65,07
65,04
OVERBYGN.T.
65CM

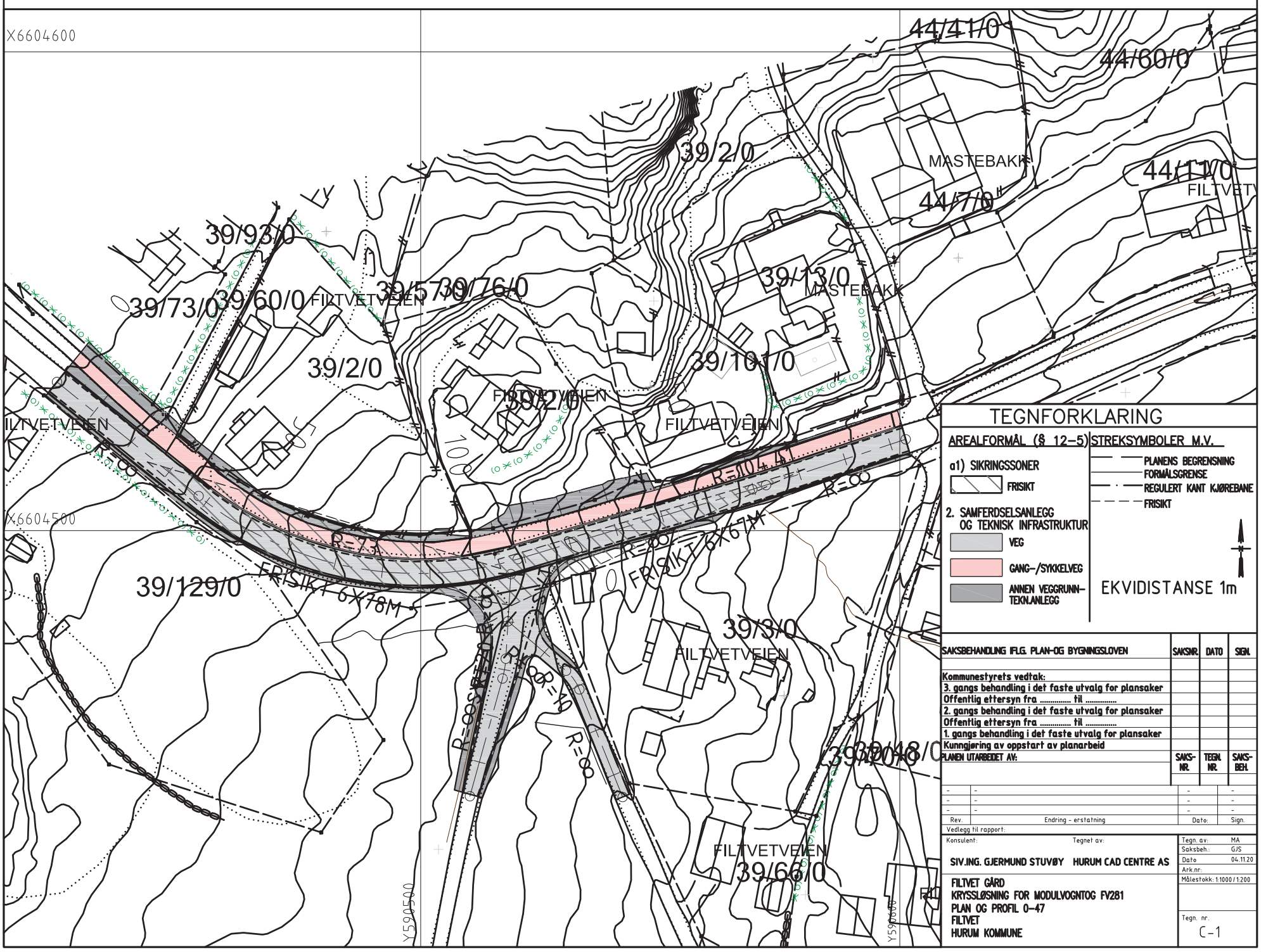
X6604600
X6604500
Y590500
44/41/0
44/60/0
44/11/0
44/7/0
MASTEBAKK
FILTVETV
39/2/0
39/93/0
39/73/0
39/60/0
FILTVETVEIEN
39/57/0
39/76/0
39/13/0
MASTEBAKK
39/101/0
39/20/0
FILTVETVEIEN
R=104,4
R=∞
R=73
R=∞
FRISIKT 6X67M
FRISIKT 6X78M
39/129/0
39/3/0
FILTVETVEIEN
R=∞
R=40
39/66/0
TEGNFORKLARING
AREALFORMÅL (§ 12-5)
a1) SIKRINGSSONER
FRISIKT
2. SAMFERDSELSANLEGG OG TEKNISK INFRASTRUKTUR
VEG
GANG-/SYKKELVEG
ANNEN VEGGRUNN-TEKN.ANLEGG
STREKSYMBOLER M.V.
PLANENS BEGRENSNING
FORMÅLSGRENSE
REGULERT KANT KJØREBANE
FRISIKT
EKVIDISTANSE 1m
SAKSBEHANDLING IFLG. PLAN-OG BYGNINGSLOVEN
SAKSNR.
DATO
SIGN.
Kommunestyrets vedtak:
3. gangs behandling i det faste utvalg for plansaker
Offentlig ettersyn fra ..... til .....
2. gangs behandling i det faste utvalg for plansaker
Offentlig ettersyn fra ..... til .....
1. gangs behandling i det faste utvalg for plansaker
Kunngjøring av oppstart av planarbeid
PLANEN UTARBEIDET AV:
SAKS-NR.
TEGN. NR.
SAKS-BEH.
Rev.
Endring - erstatning
Dato:
Sign.
Vedlegg til rapport:
Konsulent:
Tegnet av:
SIV.ING. GJERMUND STUVØY
HURUM CAD CENTRE AS
Tegn. av: MA
Saksbeh.: GJS
Dato 04.11.20
Ark.nr:
Målestokk: 1:1000 / 1:200
FILTVET GÅRD
KRYSSLØSNING FOR MODULVOGNTOG FV281
PLAN OG PROFIL 0-47
FILTVET
HURUM KOMMUNE
Tegn. nr.
C-1

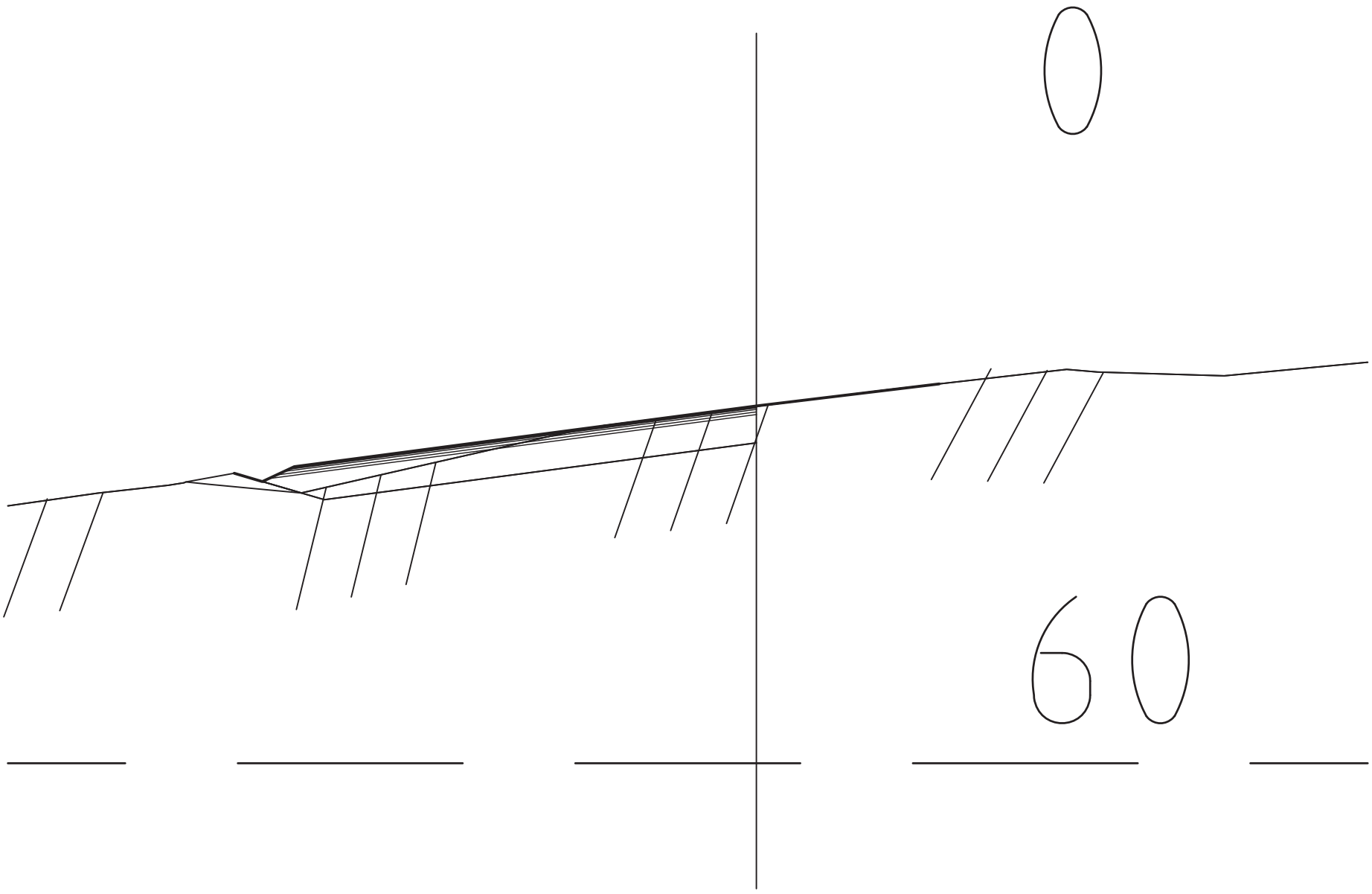

Målestokk

5,00 m

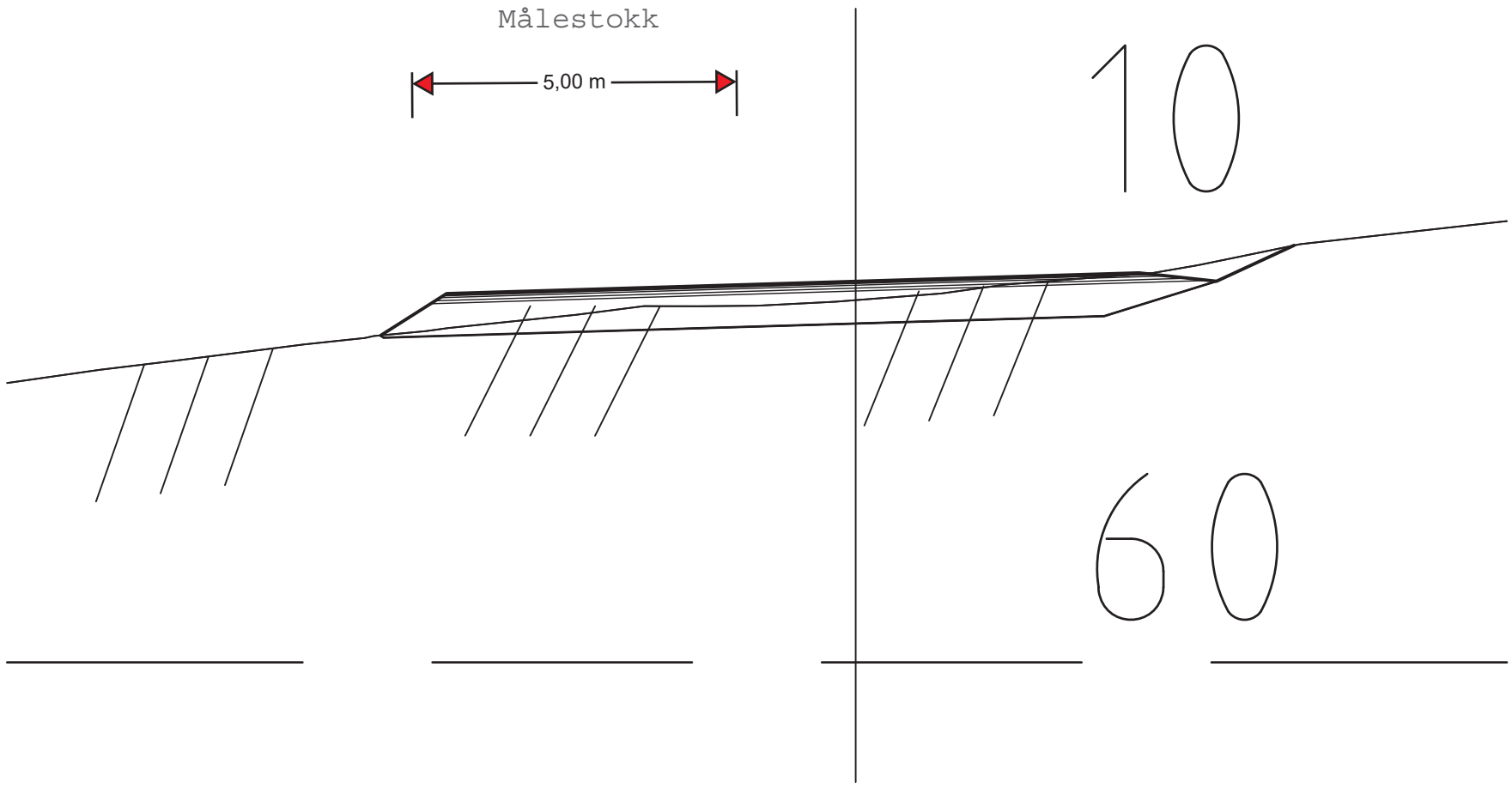

-	-	-	-
Rev.	Endring - erstatning	Dato:	Sign.

Vedlegg til rapport:

Konsulent:	Tegnet av:	Tegn. av:	MA
		Saksbeh.:	GJS
SIV.ING. GJERMUND STUVØY	HURUM CAD CENTRE AS	Dato	29.10.20
		Ark.nr:	
TVERRPROFIL 0–10		Målestokk:	1:100
AVKJØRSEL VIKENE			
FILTVET		Tegn. nr.	
ASKER KOMMUNE		U-1	

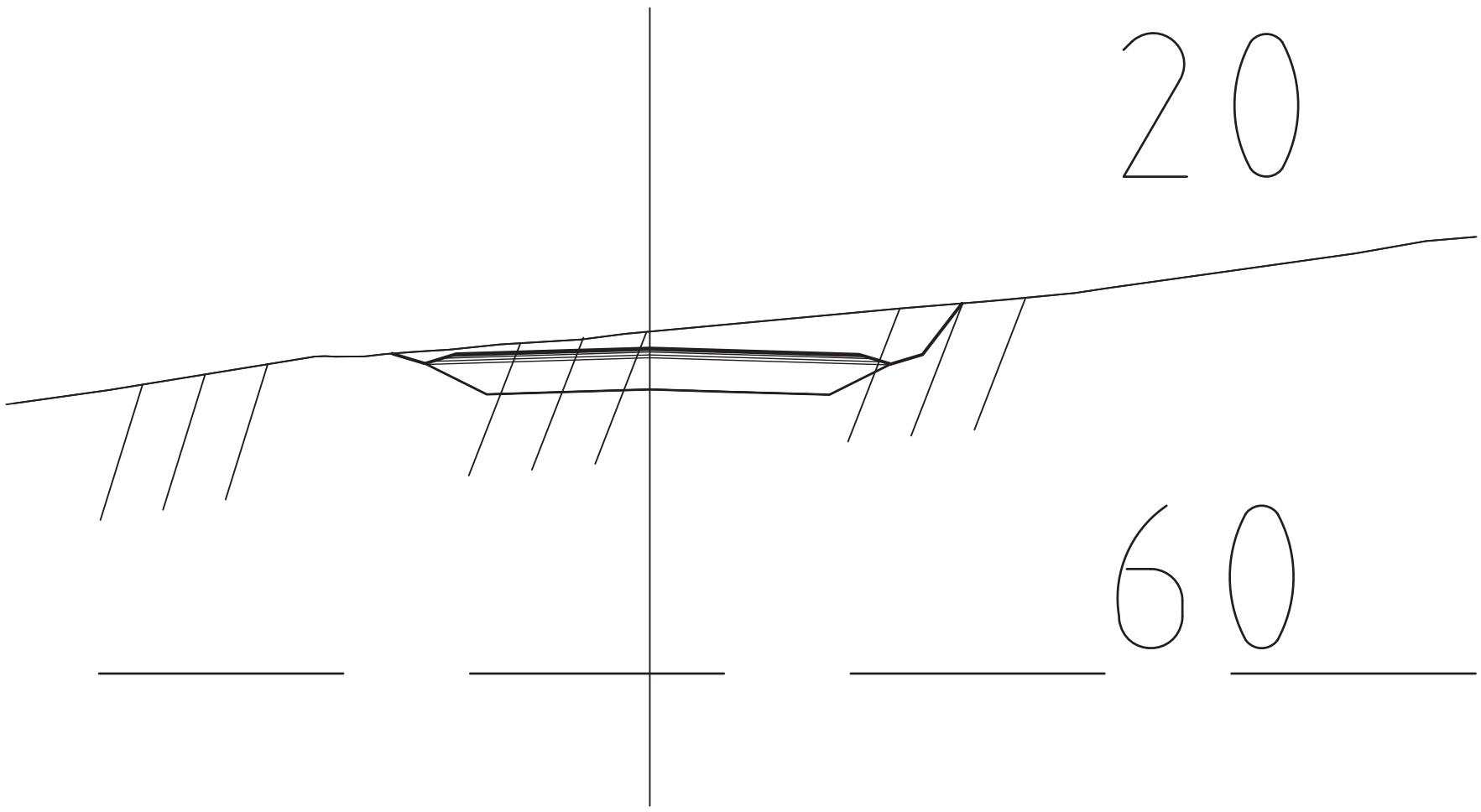

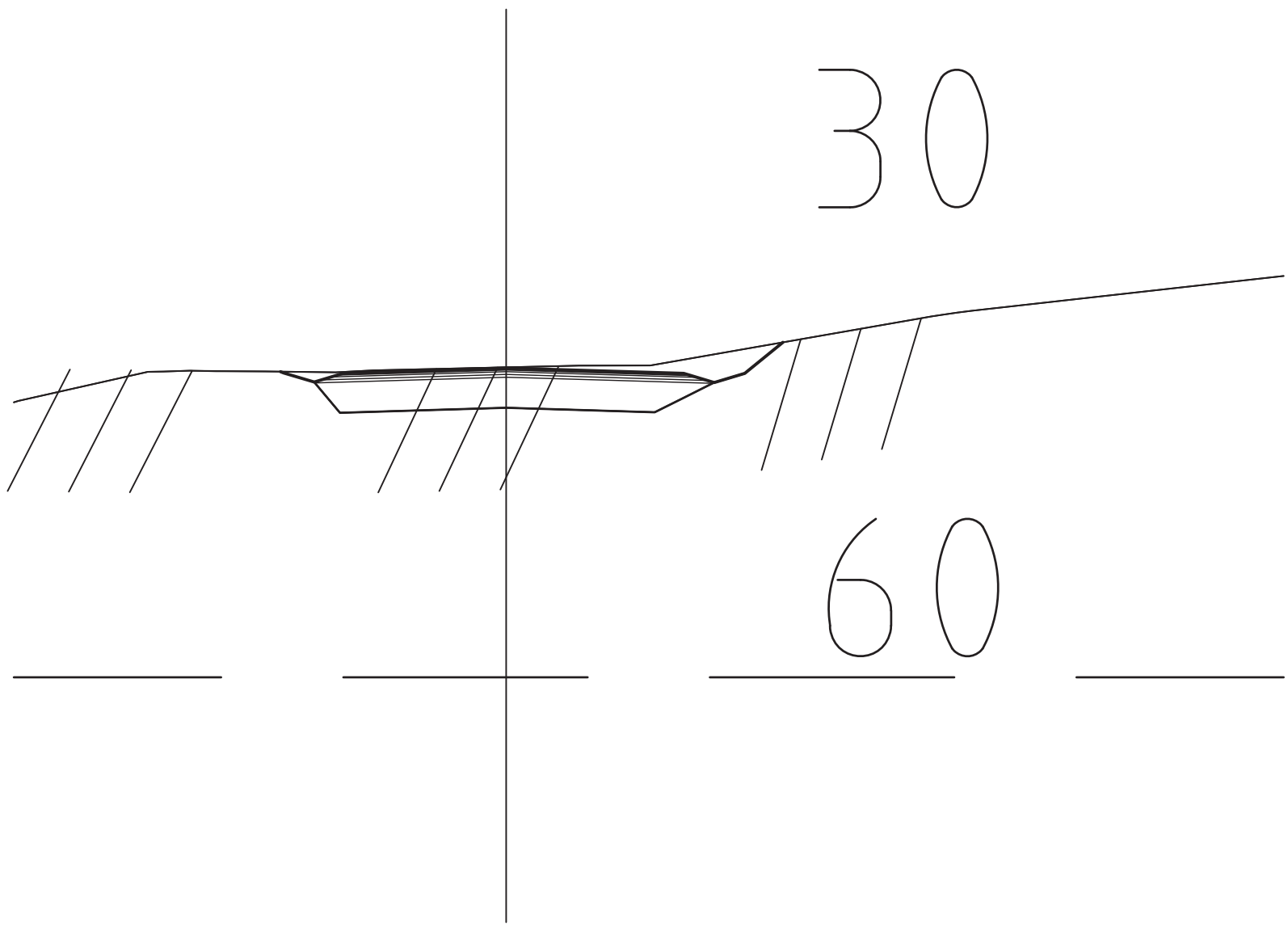

-	-	-	-
Rev.	Endring - erstatning	Dato:	Sign.

Vedlegg til rapport:

Konsulent:	Tegnet av:	Tegn. av:	MA
		Saksbeh.:	GJS
SIV.ING. GJERMUND STUVØY	HURUM CAD CENTRE AS	Dato	29.10.20
		Ark.nr:	
TVERRPROFIL 20–30		Målestokk:	1:100
AVKJØRSEL VIKENE			
FILTVET		Tegn. nr.	
ASKER KOMMUNE		U-2	

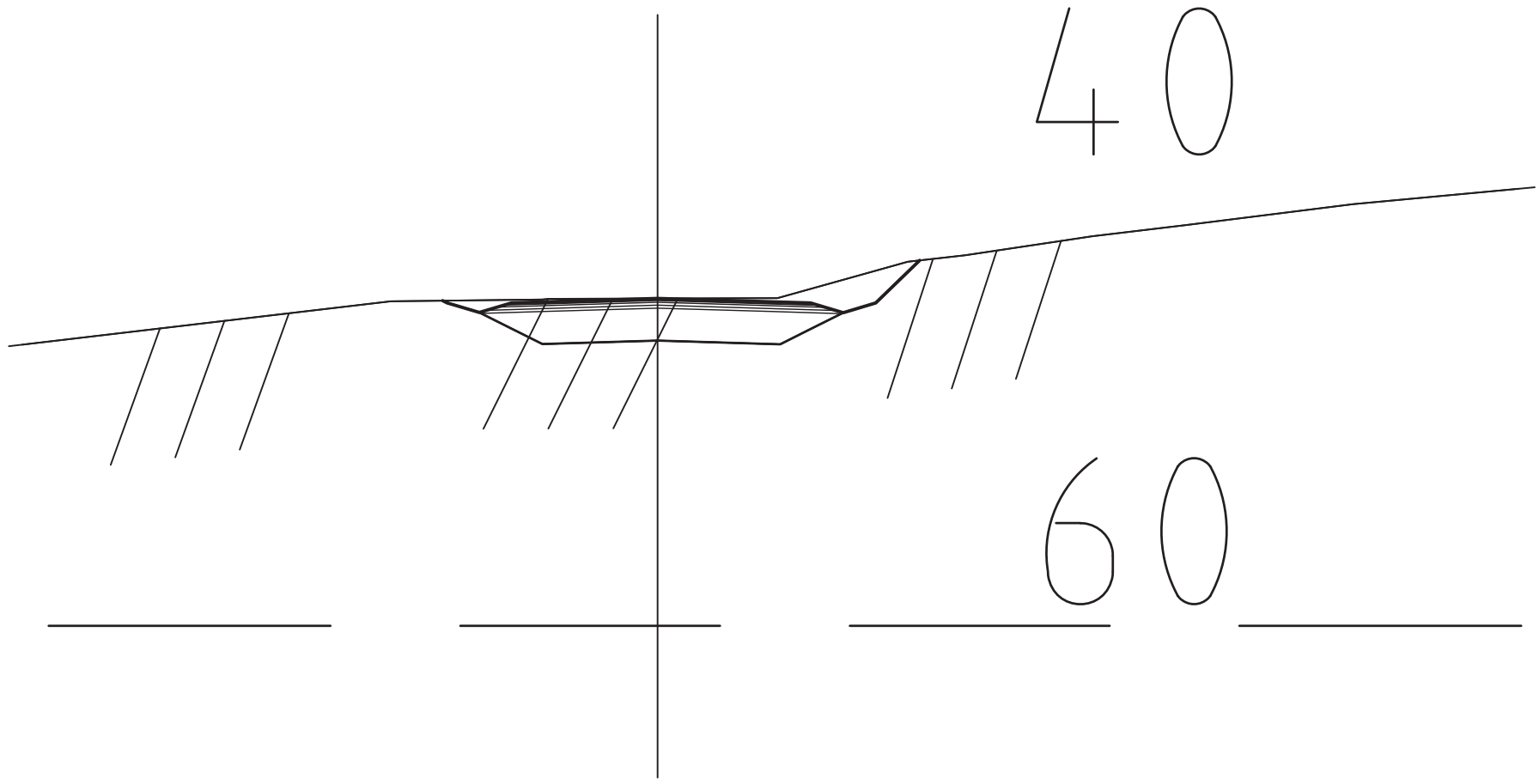

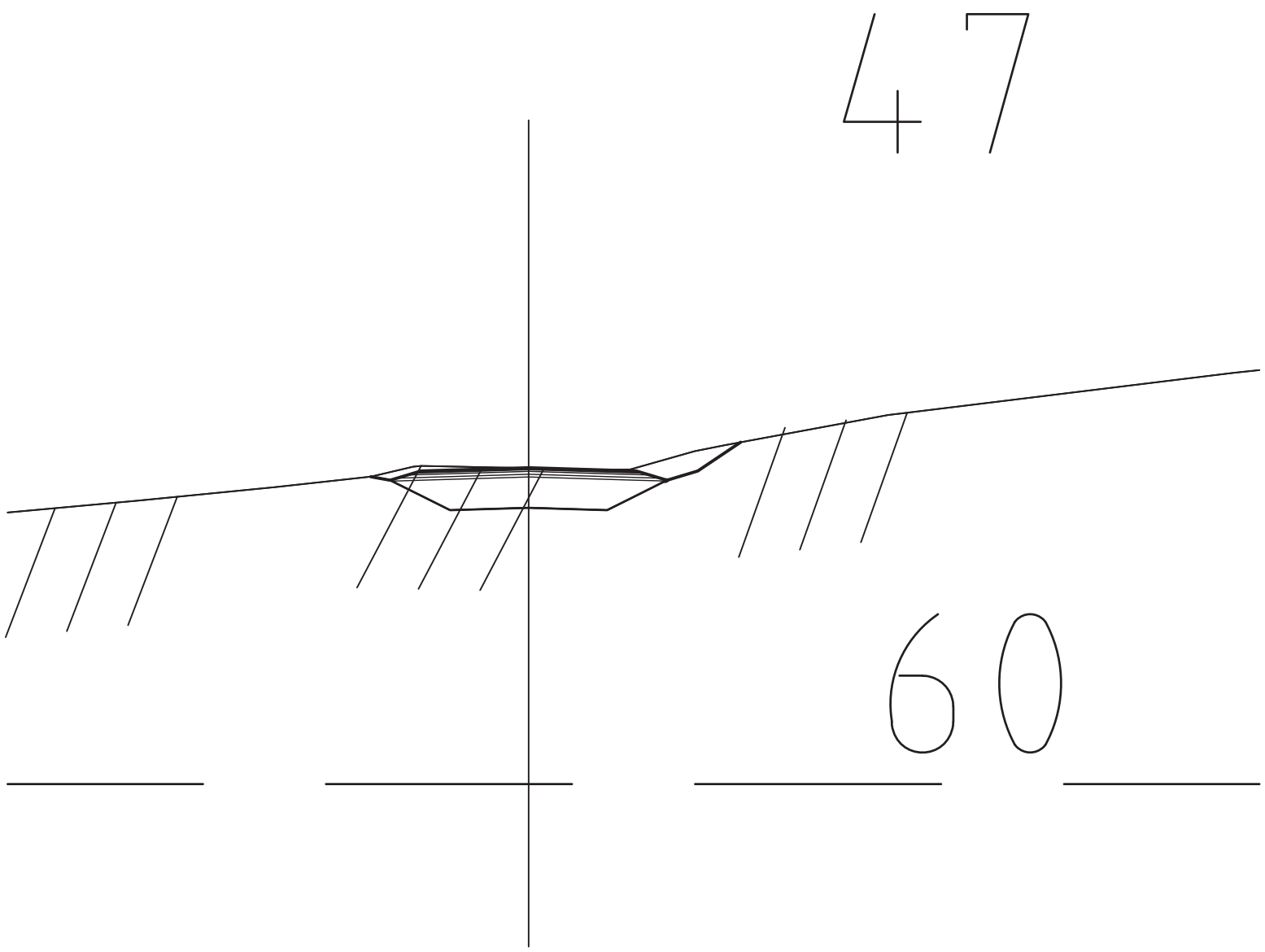

-	-	-	-
Rev.	Endring - erstatning	Dato:	Sign.

Vedlegg til rapport:

Konsulent: SIV.ING. GJERMUND STUVØY

Tegnet av: HURUM CAD CENTRE AS

Tegn. av:	MA
Saksbeh.:	GJS
Dato	29.10.20
Ark.nr:	
Målestokk:	1:100

TVERRPROFIL 40–47
AVKJØRSEL VIKENE
FILTVET
ASKER KOMMUNE

Tegn. nr. U-3

Kommunens saksnr.	Vedlegg	Side
	G - 1	1 av 1

HANJO KVALITETSSIKRING

Gjennomføringsplan

Versjonsnr.	Dato	Signatur, ansv. søker
01		

Eiendom/ byggested	Gnr.	Bnr.	Festenr.	Seksj. nr.	Bygn. nr.	Kommune	Adresse	Postnr.	Poststed
	339	1					Filtvetveien 12	3480	Filtvet

Beskrivelse av fagområde, ansvarsområde, tiltaksklasse (i hhv. prosjektering, utførelse og kontroll)			Foretakets navn og org.nr.	Kryss for planlagt samsvarserklæring / kontrollerklæring erstattes med dato når denne foreligger				Sett kryss når arbeidet innen ansvarsområdet er avsluttet
Alle fagområder i tiltaket	Beskrivelse av ansvarsområdet hentet fra erklæring om ansvarsrett	Tiltaks-klasse		Søknad om rammetillatelse	Søknad om igangsettings - tillatelse/ett-trinnsøknad	Søknad om midlertidig brukstillatelse	Søknad om ferdigattest	
(1)	(2)	(3)	(4)	(5)	(6)	(7)	(8)	(9)
Søker	Skrive søknader. Innhente nødvendig dokumentasjon	1	Siv.ing. Gjermund Stuvøy AS					
Prosjekterende	Utforming av planer, tegninger og beskrivelse	1	Siv.ing. Gjermund Stuvøy AS	X				

Kommunens	Vedlegg nr.	Side
	G- 2	1 av 1

HANJO KVALITETSSIKRING

Erklæring om ansvarsrett

etter plan- og bygningsloven (pbl) § 23-3

Erklæringen skal sendes til *ansvarlig søker*.
Alternativt kan erklæringen sendes direkte til kommunen, men da må ansvarlig søker få tilsendt en kopi.

Erklæringen gjelder

	Gnr.	Bnr.	Festenr.	Seksjonsnr.	Bygningsnr.	Bolignr	Kommune
Eiendom/ byggested	339	1					
	Adresse: Filtvetveien 12				Postnr.: 3480	Poststed: Filtvet	

Foretak

Foretak: SAiv.ing. Gjermund Stuvøy AS		Organisasjonsnr.:
Adresse: Østre Strandvei 52	Postnr.: 3482	Poststed: Tofte
Kontaktperson: Gjermund Stuvøy	Telefon: 90666104	Mobiltelefon: 90666104
E-post: gjermund@sgsplan.no		

Foreligger sentral godkjenning? ☒ Ja ☐ Nei

Hvis ja, dekkes ansvarsområdene av sentral godkjenning? ☒ Helt ☐ Delvis ☐ Nei

Ansvarsområde

Funksjon (SØK, PRO, UTF, kontroll)	Beskriv arbeidet foretaket skal ha ansvar for	Tiltaks-klasse	Våre samsvarserklæringer/kontrollerklæringer vil foreligge ved: (sett X)			
			Søknad om ramme-tillatelse	Søknad om igangsettings-tillatelse/ ett-trinns søknad	Søknad om midlertidig brukstillatelse	Søknad om ferdigattest
SØK	Skrive og sende søknad om tiltak	1				
PRO	Prosjektering og beskrivelse av endring kryss	1	X			

Erklæringer og underskrift

Foretaket er kjent med reglene om straff og sanksjoner i pbl kap 32 og at det kan medføre reaksjoner dersom det gis uriktige opplysninger.
Foretaket forplikter seg til å stille med nødvendig kompetanse i tiltaket jf. SAK10 kap. 10 og 11

☒ Ansvarlig prosjekterende erklærer at prosjekteringen skal være planlagt, gjennomført og kvalitetssikret i henhold til pbl jf. SAK10 §12-3

☐ Ansvarlig utførende erklærer at arbeidet ikke skal starte før det foreligger kvalitetssikret produksjonsunderlag for respektive del av utførelsen jf. SAK10 § 12-4

☐ Ansvarlig kontrollerende erklærer uavhengighet, jf. SAK10 § 14-1, og vil redegjøre for endringer som kan påvirke uavhengigheten jf. SAK10 §12-5

Dato	Underskrift

Gjentas med blokkbokstaver
Gjermund Stuvøy

Erklæring om ansvarsrett (forts.)

etter plan- og bygningsloven

HANJO KVALITETSSIKRING

Ansvarsområde						
Funksjon (SØK, PRO, UTF, kontroll)	Beskriv arbeidet foretaket skal ha ansvar for	Tiltaks-klasse	Våre samsvarserklæringer/kontrollerklæringer vil foreligge ved: (sett X)			
			Søknad om ramme-tillatelse	Søknad om igangsettings-tillatelse/ ett-trinns søknad	Søknad om midlertidig brukstillatelse	Søknad om ferdigattest

Gjermund Stuvøy

Vår ref.: 332494/2020 - 2020/113873
Deres ref.:
Dato: 10.07.2020

Forespørsel om endring av kryss fylkesvei 281 x Vikene - reguleringsplan for Filtvet gård - Asker kommune

Vi viser til oversendelse fra Gjermund Stuvøy datert 27.06.2020.

Bakgrunnen for henvendelsen

Viken fylkeskommune mottok en forespørsel om endring av kryss mellom fylkesvei 281 og Vikene ved gnr. 339 bnr. 1 i Asker kommune i et brev av 23.04.2020. I brevet opplyste tiltakshaver at det ville være vanskelig for moderne lange kjøretøy å komme seg gjennom krysset etter innsnevringen som reguleringsplankartet viser, jf. *reguleringsplan for Filtvet gård*, vedtatt 16.10.2018. Det var ikke spesifisert hva tiltakshaver mente med *moderne lange kjøretøy* i oversendelsen.

Viken tolket henvendelsen at det planlegges å bruke modulvogntog (MTV) langs fv. 281. Fylkesvei 281 er ikke dimensjonert for kjøretøytype modulvogntog (MTV) og vi ba derfor tiltakshaver om å avklare med Statens vegvesen om det kan tillates modulvogntog på denne strekningen.

Svar på om det kan tillates modulvogntog (MTV) langs fv. 281 datert 27.06.2020

I brevet av 27.06.20202 skriver tiltakshaver at Statens vegvesen opplyser at fylkesvei 281 er godkjent for tømmerbiler med inntil 24 m lengde. Når det er behov for enda større spesialtransporter, som store maskiner eller konstruksjoner, så søkes det dispensasjon. Modulvogntog er altså ikke tillatt på fylkesvei 281, men praksis viser at dispensasjon blir gitt ved behov.

«Moderne lange kjøretøy»

Viken fylkeskommune ber tiltakshaver å oppgi hvilke typer store kjøretøy er tenkt å bruke i forbindelse med hytteutbygging på Filtvet gård. Lengde og bredde på kjøretøy må spesifiseres.
Dette er av hensyn til videre arbeid med utbedring av krysset fv. 281 x Vikene.

Viken fylkeskommune vurdering:

I utgangspunktet er vi positive til at krysset dimensjoneres for modulvogntog, men dette må skisseres nærmere gjennom geometrisk tegning med sporingskurver for å se om dette er teknisk mulig å gjennomføre. Tiltakshaver må ta kontakt med konsulentfirma med veifaglig kompetanse for utarbeidelse av en C-tegning (geometrisk tegning) som viser høyder og sporingskurver av det omtalte krysset. Det må lages en plan på hvordan dette skal gjøres.

Viken fylkeskommune er ikke negative til at det lages skuldre ekstra breie slik at de store bilene kan kjøre lange og store elementer i forbindelse med utbygging av hytteområde. Vi ser umiddelbart at utfordringen blir med både stolpe og et tre som står like ved adkomstvei.

INFRA Samferdselsplanlegging og forvaltning
Postadresse: Postboks 220, 1702 SARPSBORG
Besøksadresse: Galleri Oslo Schweigaards gate 4, 0185 OSLO
Telefon: 32 30 00 00

E-post: post@viken.no
Internett: www.viken.no
Org.nr.: 921693230

Dokumentet er elektronisk godkjent

Tiltakshaver må også ta kontakt med kommunen og avklare om endringen medfører at det må gjøres reguleringsmessige endringer.

Kommunen må vurdere og beslutte om det kreves reguleringsmessige endringer av planen for Filtvet gård eller at det holder at vegmyndighetene godkjenner tegningen.

Vennlig hilsen

Rune Seim

Senioringeniør

Ewa Bartnikiewicz

Kopi til:
ASKER KOMMUNE